LAGERSCHNITT

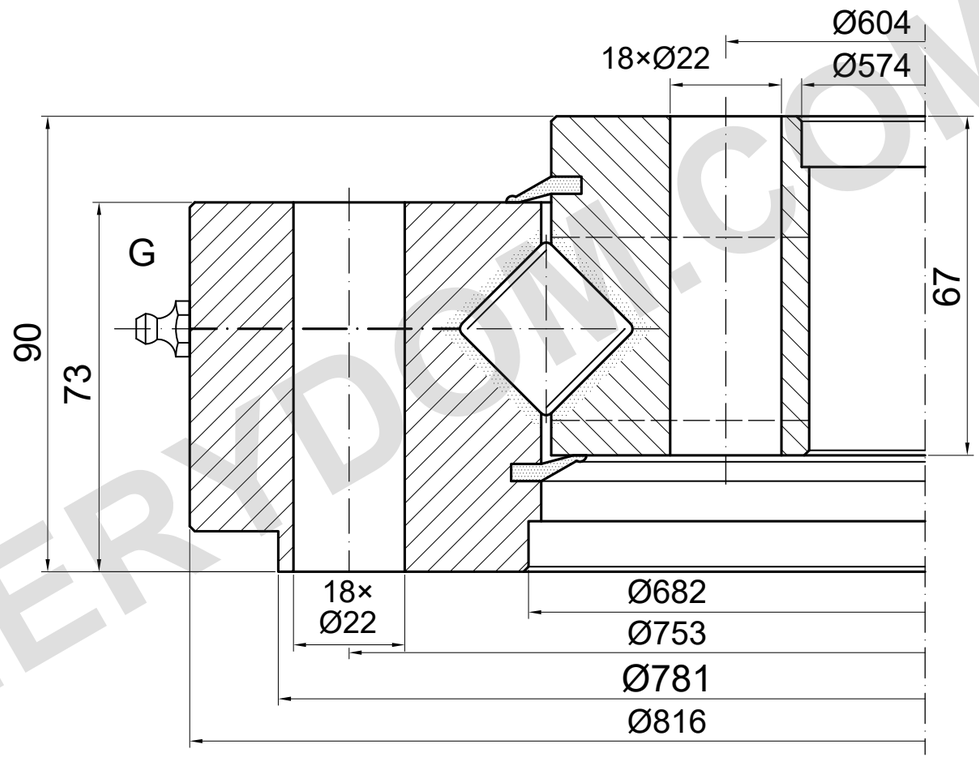

TRAGFÄHIGKEIT

SD.816.25.15.D.1-R | Wälzbahnkurve 2

Nur Wälzbahn; Schraubengrenze ungeklärt

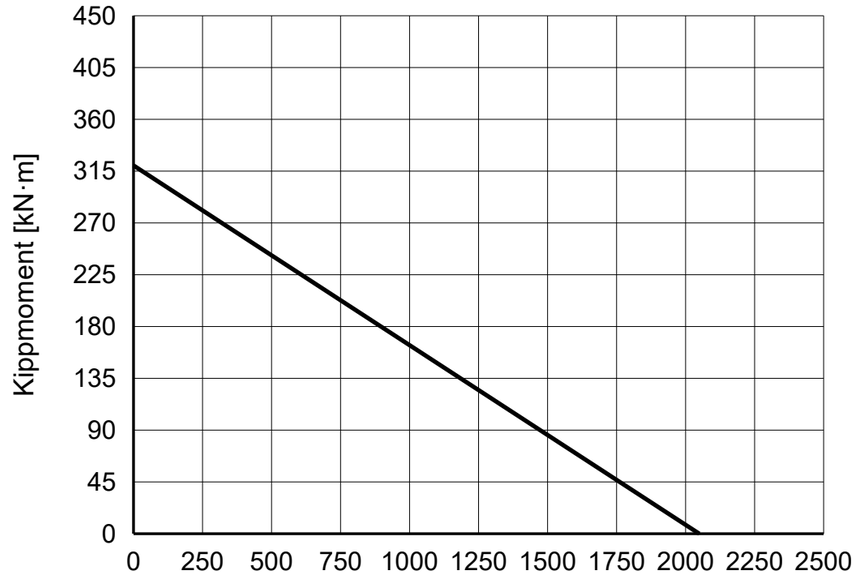

REFERENZHINWEISE

Maße in mm. Referenzzeichnung; nicht maßstäblich messen.

Quelle: TGB ED.7 (2021); Maße S. 31; Lastdiagramm S. 31, 2.

innen Ø22 nach ED.7; Matis 22.I und Bohrungspositionen ungeklärt.

TGB SD.816.25.15.D.1-R — Produktseite | MERYDOM

Referenz nach TGB-Katalog ED.7. Maßgeblich für tatsächliche Abmessungen und Befestigungsbohrungen ist die Auftragszeichnung.

MERYDOM
Kreuzrollen-Drehverbindung
SD.816.25.15.D.1-R
REFERENZ: TGB / SD.25-30.D-R
REFERENZ | NTS | mm | Blatt 1/1

MERYDOM.COM