SECCIÓN DEL RODAMIENTO

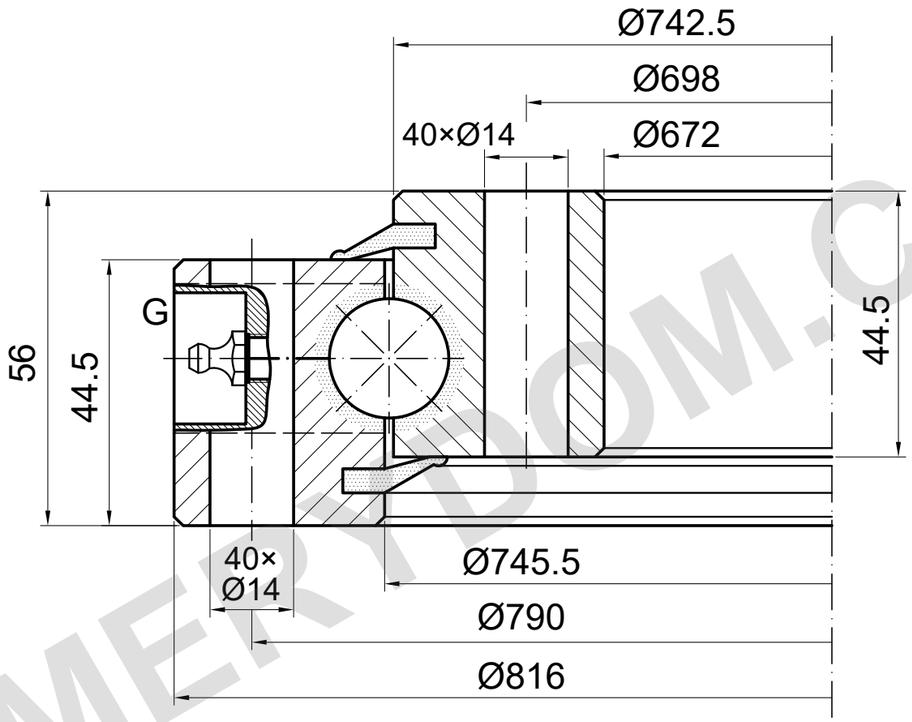

CAPACIDAD DE CARGA

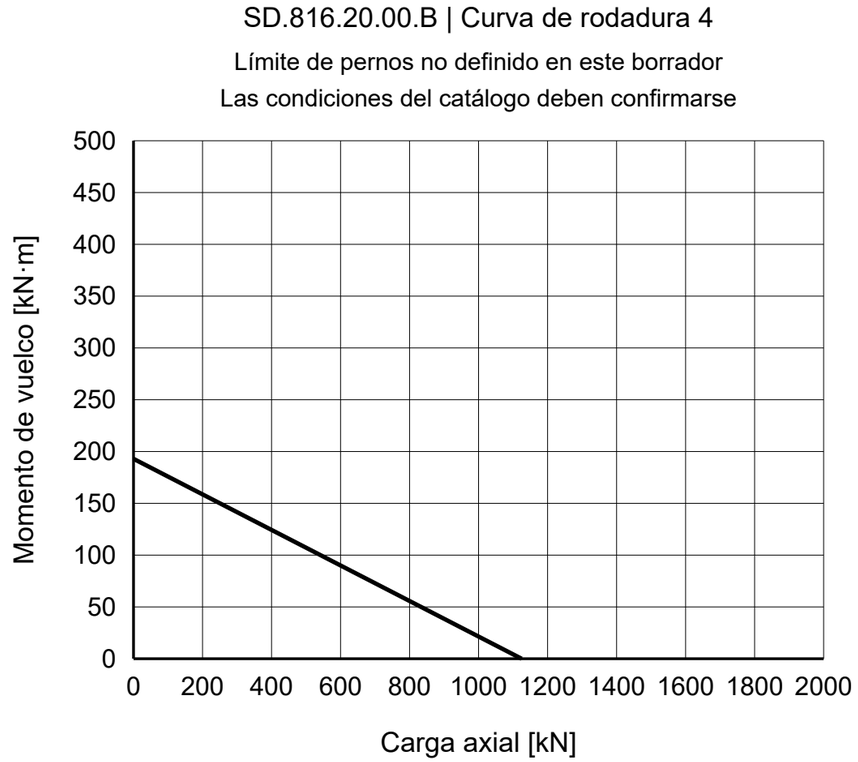

NOTAS DE REFERENCIA

Dimensiones en mm. Plano de referencia; no medir a escala.

Fuente: TGB ED.7 (2021); dimensiones pág. 28; curva de carga pág. 28, 4.

Las posiciones de montaje y de G deben confirmarse.

TGB SD.816.20.00.B — Página del producto | MERYDOM

MERYDOM
Corona de giro de bolas de una hilera
SD.816.20.00.B
REFERENCIA: TGB / SD.20.B
REFERENCIA | NTS | mm | Hoja 1/1

MERYDOM.COM