## RULMAN KESİTİ

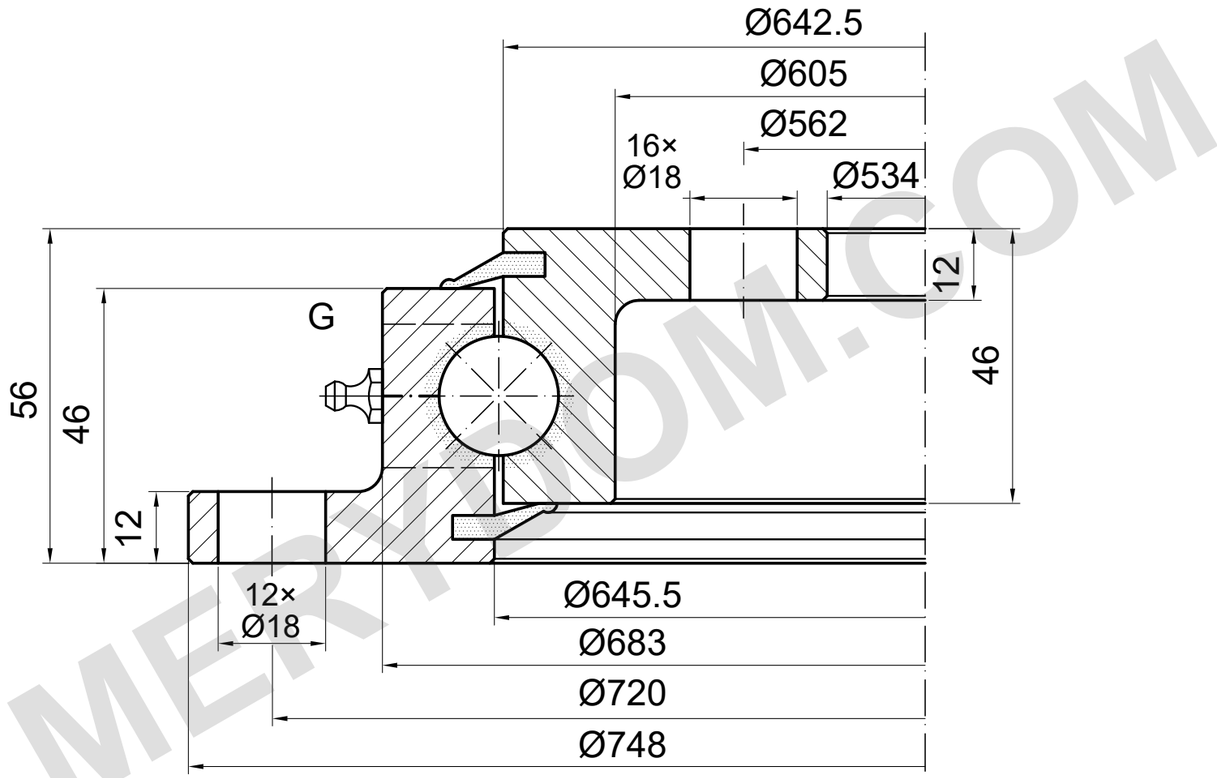


## YÜK KAPASİTESİ

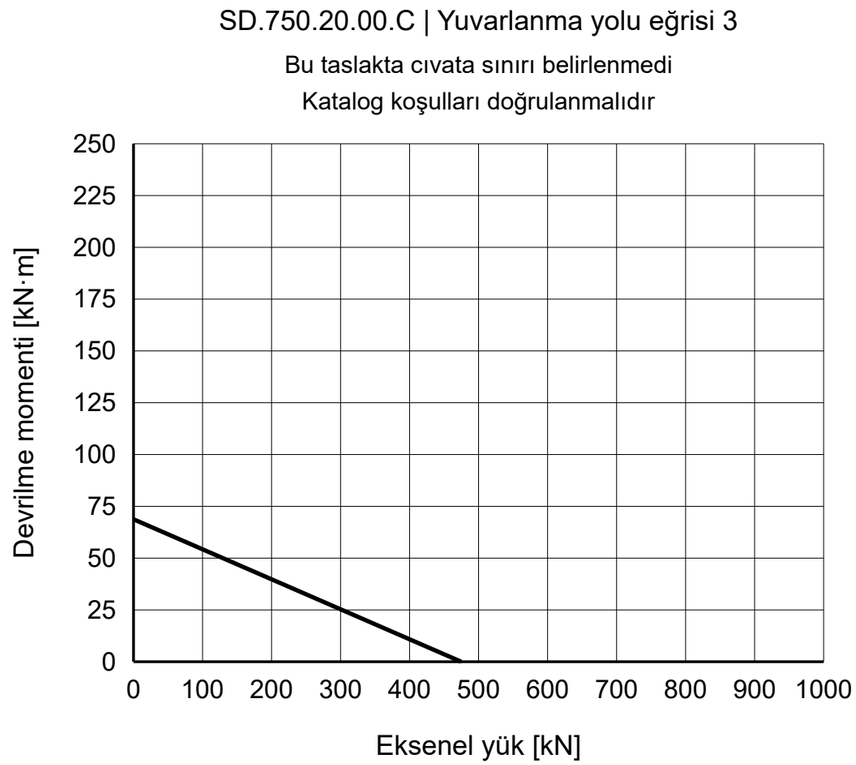


### REFERANS NOTLARI

Ölçüler mm cinsindendir. Referans çizim; ölçekten ölçmeyin.

Kaynak: TGB ED.7 (2021); ölçüler s. 29; yük eğrisi s. 29, 3.

Montaj ve G konumları doğrulanmalıdır.

TGB SD.750.20.00.C — Ürün sayfası | MERYDOM

| |
|---|
| **MERYDOM** |
| Tek sıralı bilyalı döner tabla rulmanı |
| **SD.750.20.00.C** |
| REFERANS: TGB / SD.20.C |
| REFERANS \| NTS \| mm \| Sayfa 1/1 |

MERYDOM.COM