## SEÇÃO DO ROLAMENTO

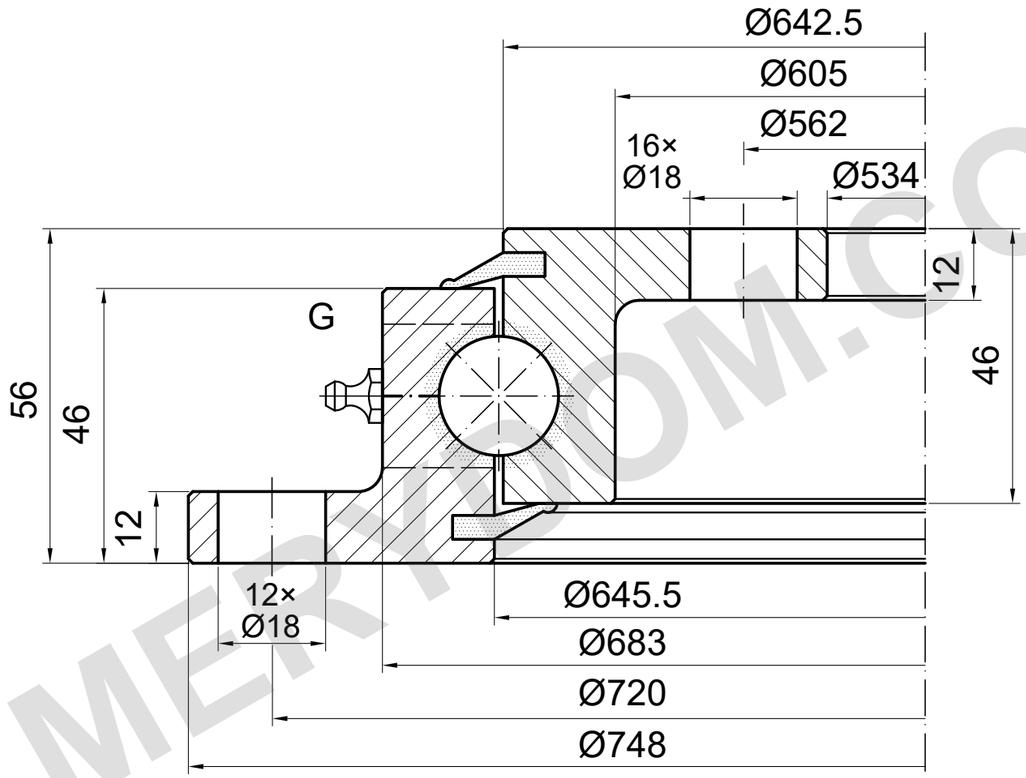


## CAPACIDADE DE CARGA

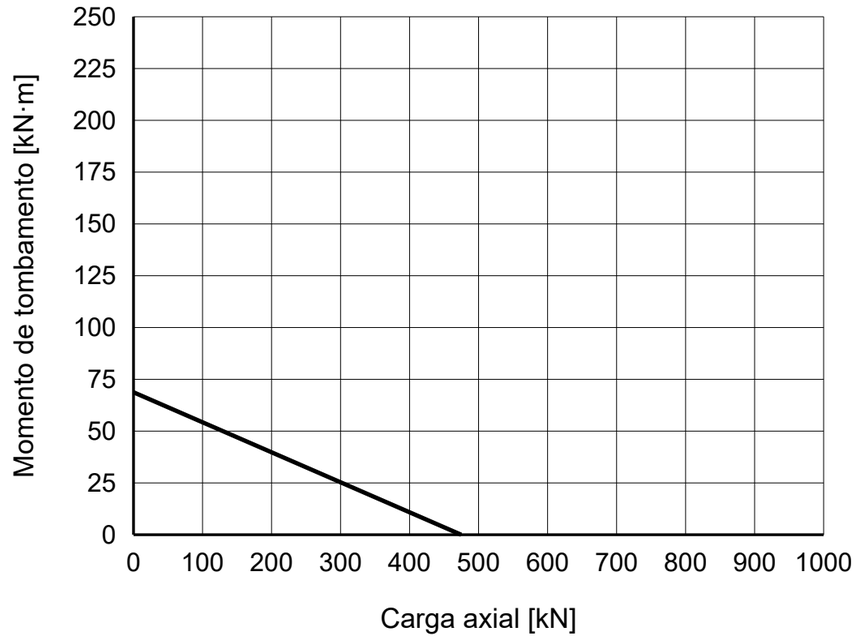


### NOTAS DE REFERÊNCIA

Dimensões em mm. Desenho de referência; não medir em escala.

Fonte: TGB ED.7 (2021); dimensões p. 29; curva de carga p. 29, 3.

As posições de montagem e de G devem ser confirmadas.

TGB SD.750.20.00.C — Página do produto | MERYDOM

| |
|---|
| **MERYDOM** |
| Rolamento de giro de uma carreira de esferas |
| **SD.750.20.00.C** |
| REFERÊNCIA: TGB / SD.20.C |
| REFERÊNCIA \| NTS \| mm \| Folha 1/1 |

MERYDOM.COM