SECCIÓN DEL RODAMIENTO

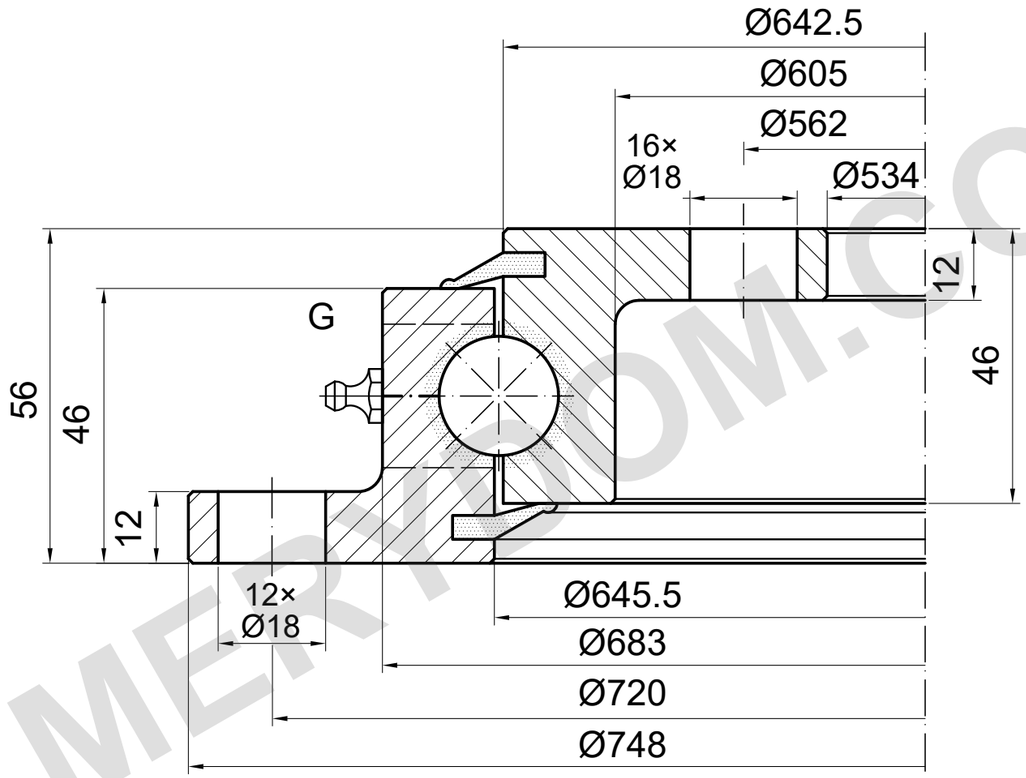

CAPACIDAD DE CARGA

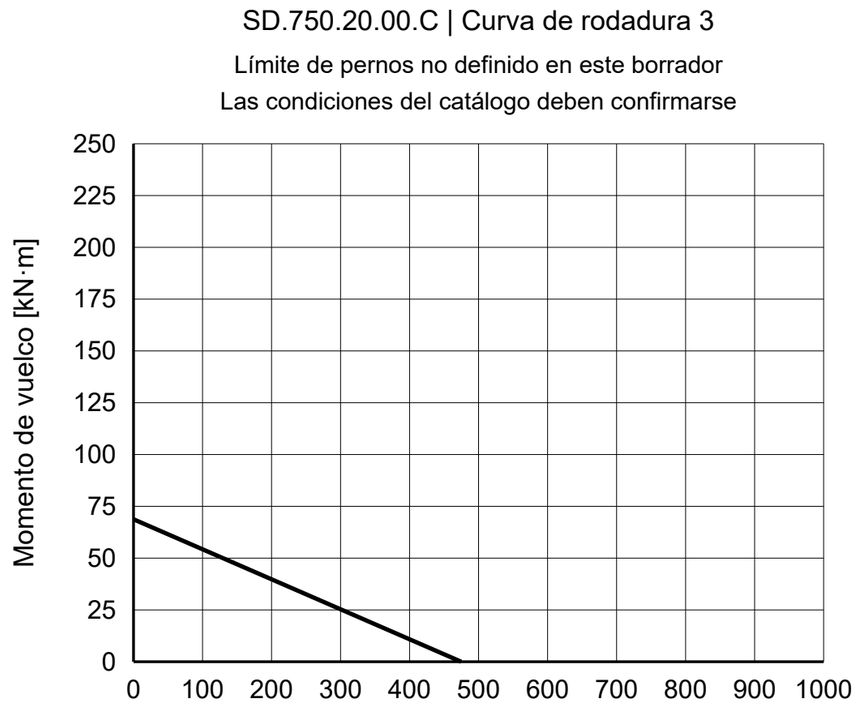

NOTAS DE REFERENCIA

Dimensiones en mm. Plano de referencia; no medir a escala.

Fuente: TGB ED.7 (2021); dimensiones pág. 29; curva de carga pág. 29, 3.

Las posiciones de montaje y de G deben confirmarse.

TGB SD.750.20.00.C — Página del producto | MERYDOM

MERYDOM
Corona de giro de bolas de una hilera
SD.750.20.00.C
REFERENCIA: TGB / SD.20.C
REFERENCIA | NTS | mm | Hoja 1/1

MERYDOM.COM