SEZIONE DEL CUSCINETTO

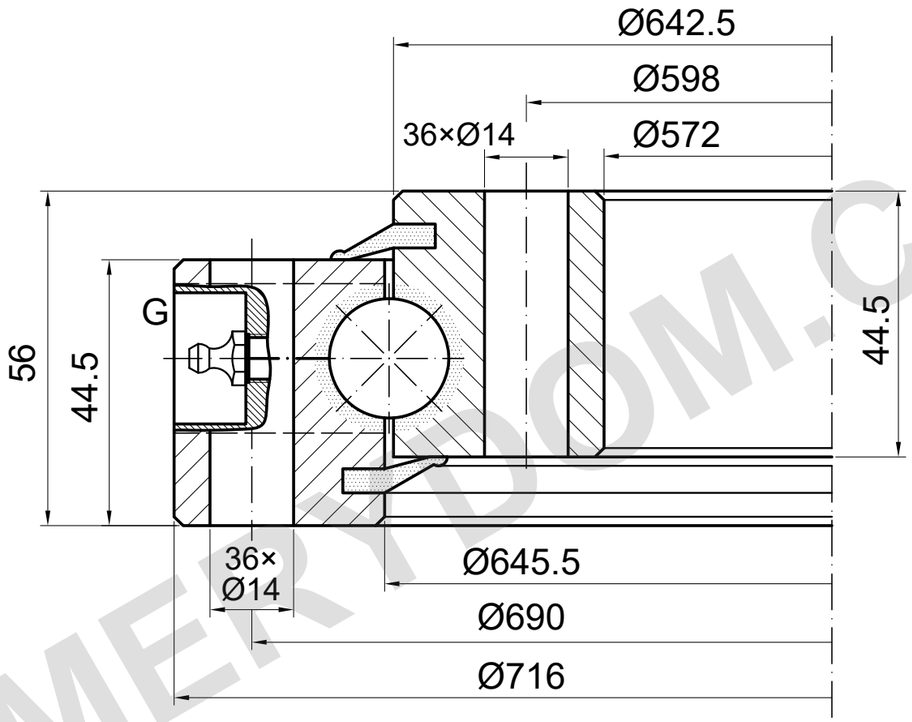

CAPACITÀ DI CARICO

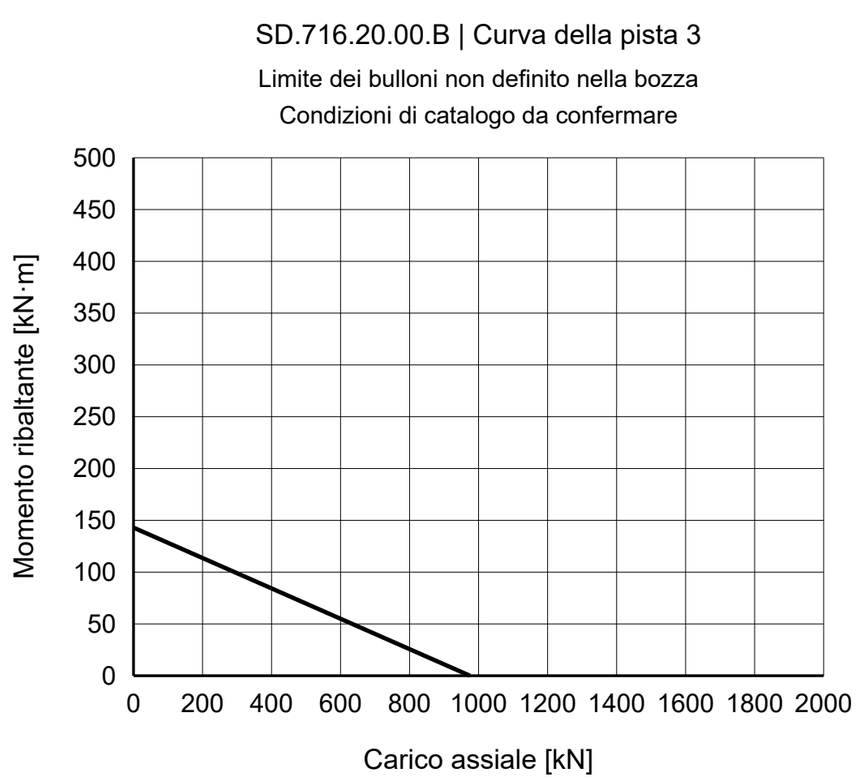

NOTE DI RIFERIMENTO

Dimensioni in mm. Disegno di riferimento; non misurare in scala.

Fonte: TGB ED.7 (2021); dimensioni p. 28; curva di carico p. 28, 3.

Posizioni di montaggio e di G da confermare.

TGB SD.716.20.00.B — Pagina del prodotto | MERYDOM

MERYDOM
Ralla a sfere a una fila
SD.716.20.00.B
RIFERIMENTO: TGB / SD.20.B
RIFERIMENTO | NTS | mm | Foglio 1/1

MERYDOM.COM