RULMAN KESİTİ

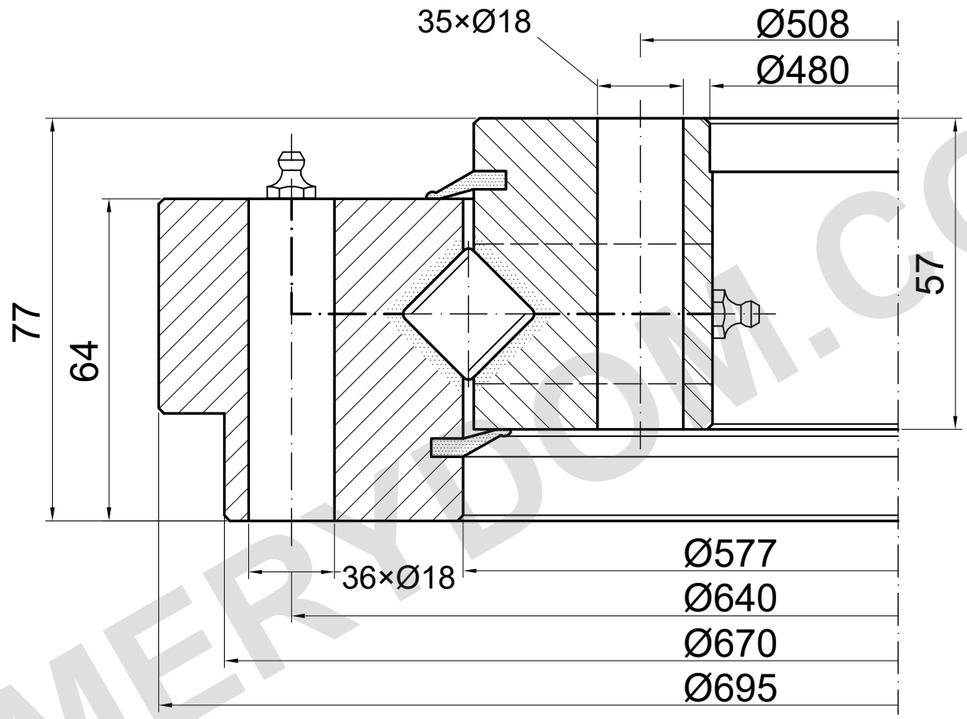

YÜK KAPASİTESİ

SD.695.20.15.D.1-R | Yük eğrisi 4

Katalog eğrisi; ayrıntılı çizim gereklidir

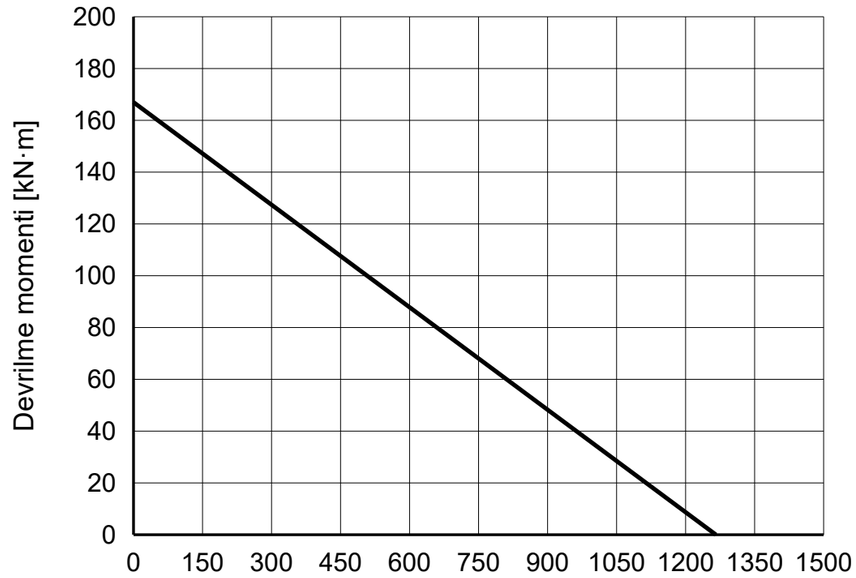

REFERANS NOTLARI

Ölçüler mm cinsindendir. Referans çizim; ölçekten ölçmeyin.

Kaynak: TGB ED.7 (2021); ölçüler s. 31; yük eğrisi s. 31, 4.

Katalog 36−1; eksik konum ve yağlama doğrulanmalıdır.

TGB SD.695.20.15.D.1-R — Ürün sayfası | MERYDOM

MERYDOM
Çapraz makaralı döner tabla rulmanı
SD.695.20.15.D.1-R
REFERANS: TGB / SD.20.D-R
REFERANS | NTS | mm | Sayfa 1/1

MERYDOM.COM