## РАЗРЕЗ ПОДШИПНИКА

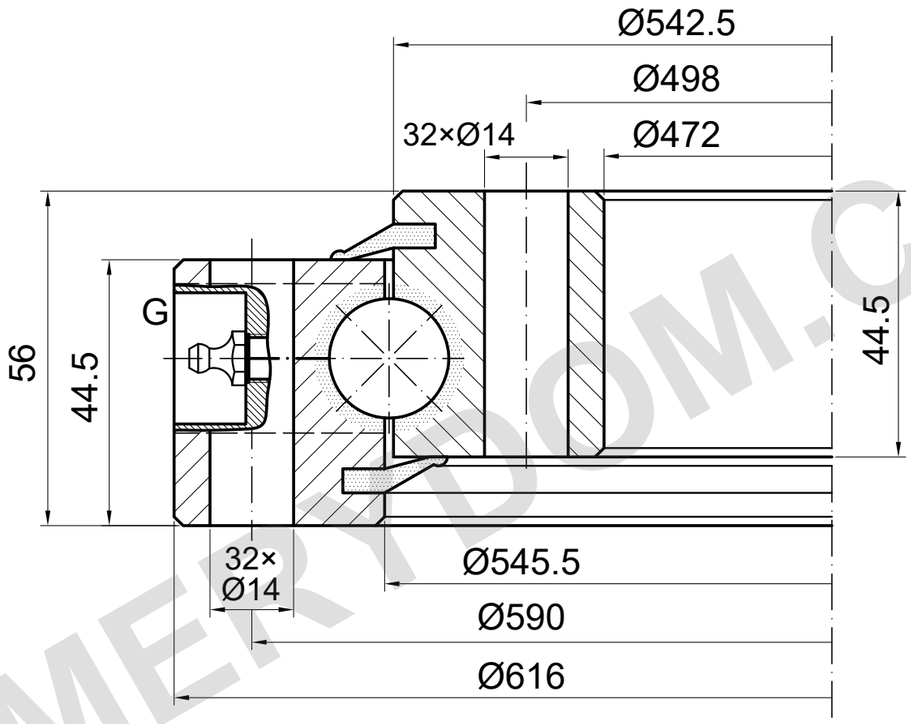


## НЕСУЩАЯ СПОСОБНОСТЬ

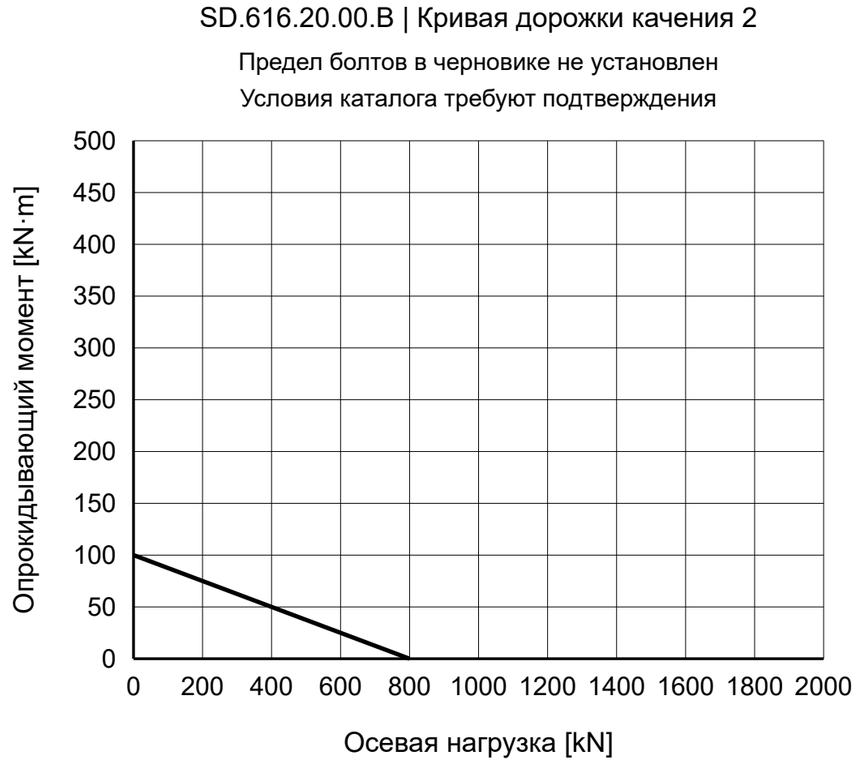


### ПРИМЕЧАНИЯ

Размеры в mm. Справочный чертёж; не измерять по масштабу.

Источник: TGB ED.7 (2021); размеры на с. 28; график нагрузки на с. 28, 2.

Положения крепления и G требуют подтверждения.

TGB SD.616.20.00.B — Страница изделия | MERYDOM

| |
|---|
| **MERYDOM** |
| Однорядное шариковое опорно-поворотное устройство |
| **SD.616.20.00.B** |
| ИСТОЧНИК: TGB / SD.20.B |
| СПРАВОЧНО \| NTS \| mm \| Лист 1/1 |

MERYDOM.COM