РАЗРЕЗ ПОДШИПНИКА

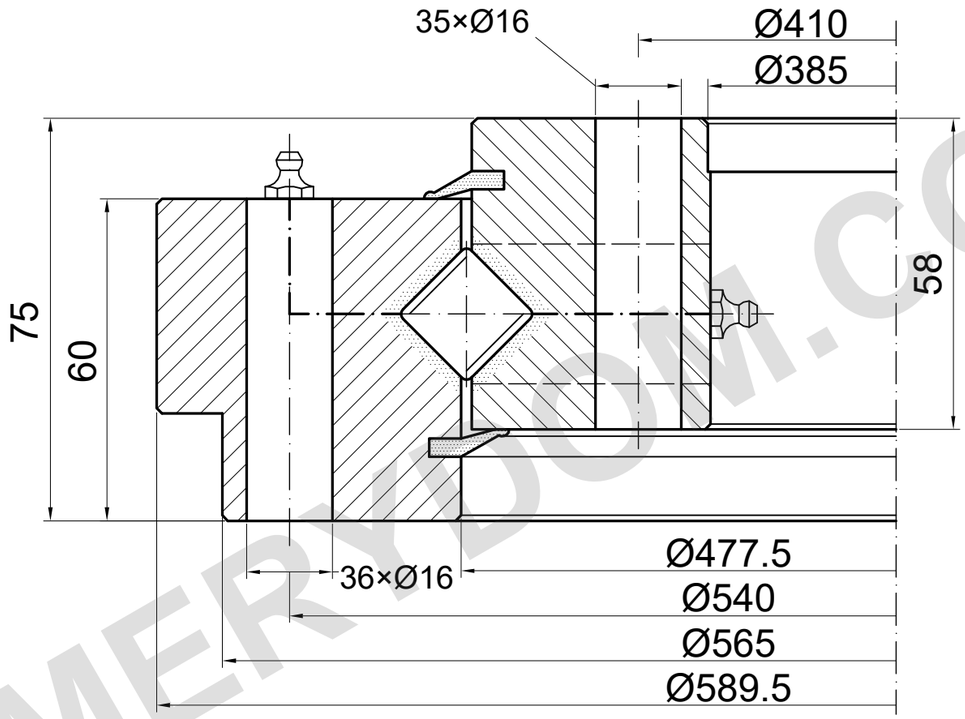

НЕСУЩАЯ СПОСОБНОСТЬ

SD.589.20.15.D.1-R | Кривая нагрузки 3

Кривая каталога; нужен подробный чертёж

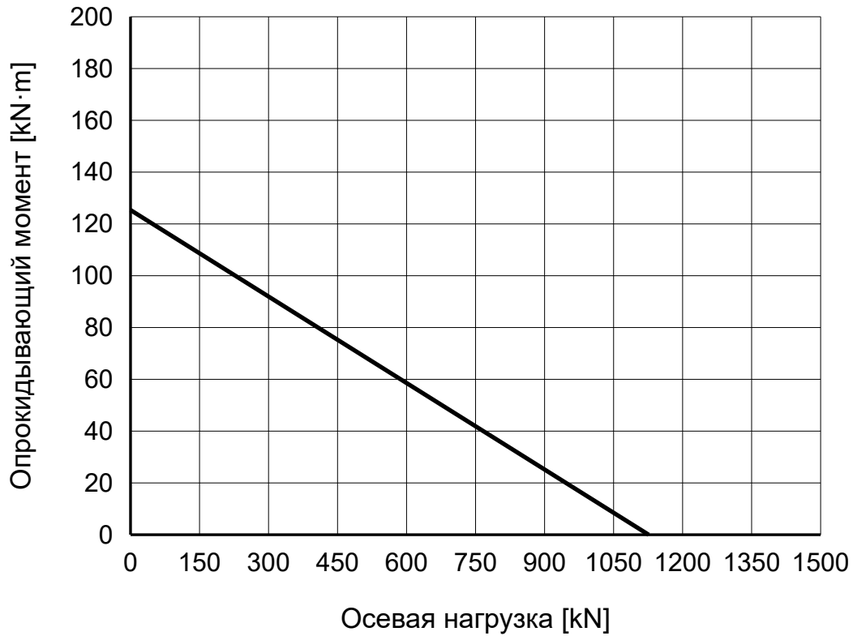

ПРИМЕЧАНИЯ

Размеры в mm. Справочный чертёж; не измерять по масштабу.

Источник: TGB ED.7 (2021); размеры на с. 31; график нагрузки на с. 31, 3.

Каталог 36−1; положение пропуска и смазку подтвердить.

TGB SD.589.20.15.D.1-R — Страница изделия | MERYDOM

MERYDOM
Перекрёстно-роликовое опорно-поворотное устройство
SD.589.20.15.D.1-R
ИСТОЧНИК: TGB / SD.20.D-R
СПРАВОЧНО | NTS | mm | Лист 1/1

MERYDOM.COM