SEZIONE DEL CUSCINETTO

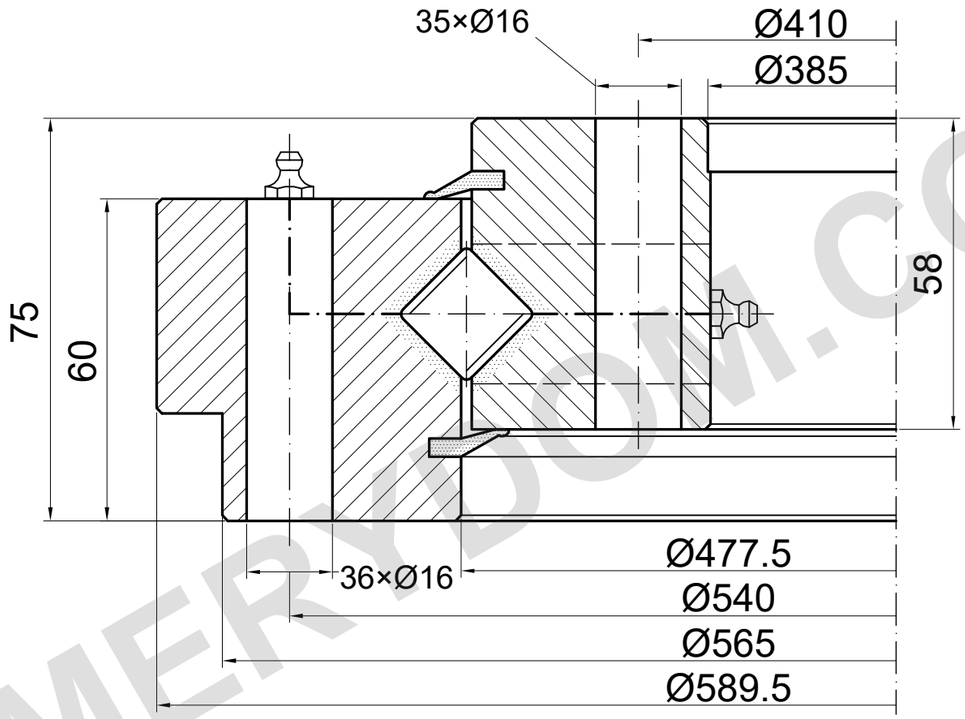

CAPACITÀ DI CARICO

SD.589.20.15.D.1-R | Curva di carico 3

Curva di catalogo; serve il disegno dettagliato

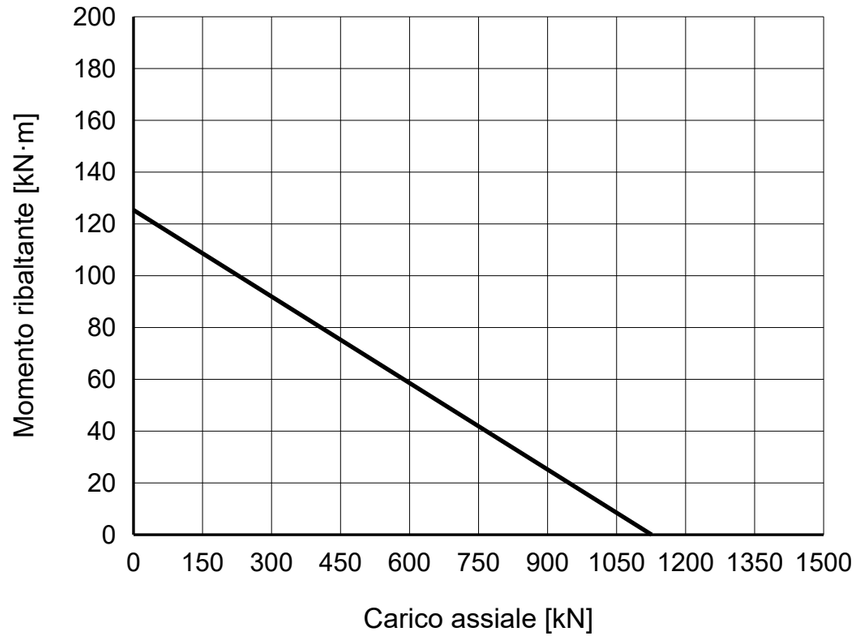

NOTE DI RIFERIMENTO

Dimensioni in mm. Disegno di riferimento; non misurare in scala.

Fonte: TGB ED.7 (2021); dimensioni p. 31; curva di carico p. 31, 3.

Catalogo 36−1; confermare foro mancante e lubrificazione.

TGB SD.589.20.15.D.1-R — Pagina del prodotto | MERYDOM

MERYDOM
Ralla a rulli incrociati
SD.589.20.15.D.1-R
RIFERIMENTO: TGB / SD.20.D-R
RIFERIMENTO | NTS | mm | Foglio 1/1

MERYDOM.COM