SECCIÓN DEL RODAMIENTO

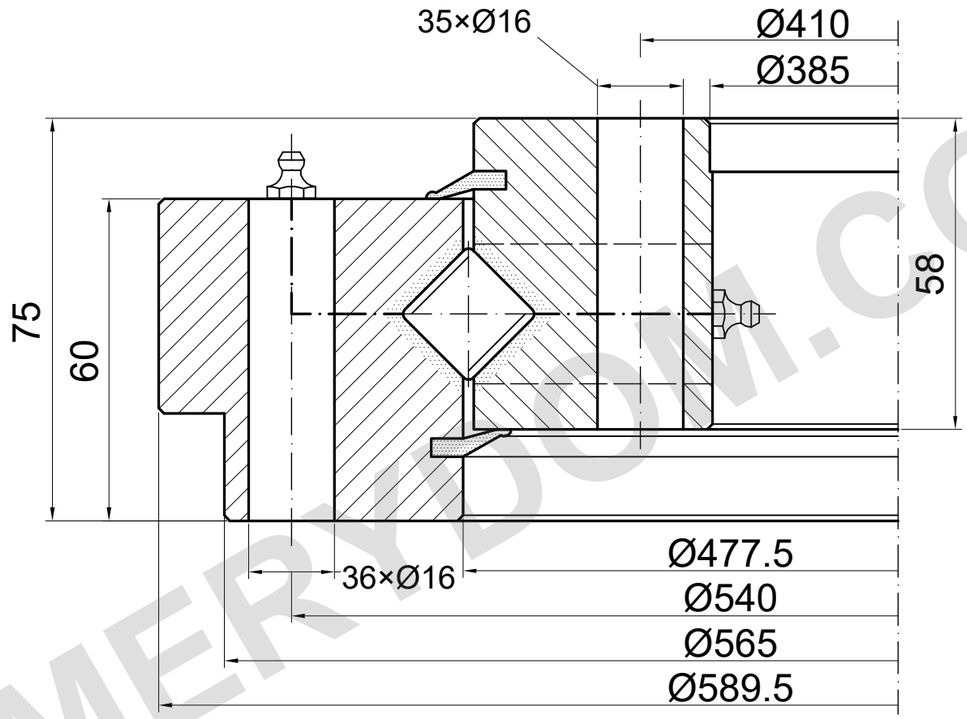

CAPACIDAD DE CARGA

SD.589.20.15.D.1-R | Curva de carga 3

Curva de catálogo; se requiere plano detallado

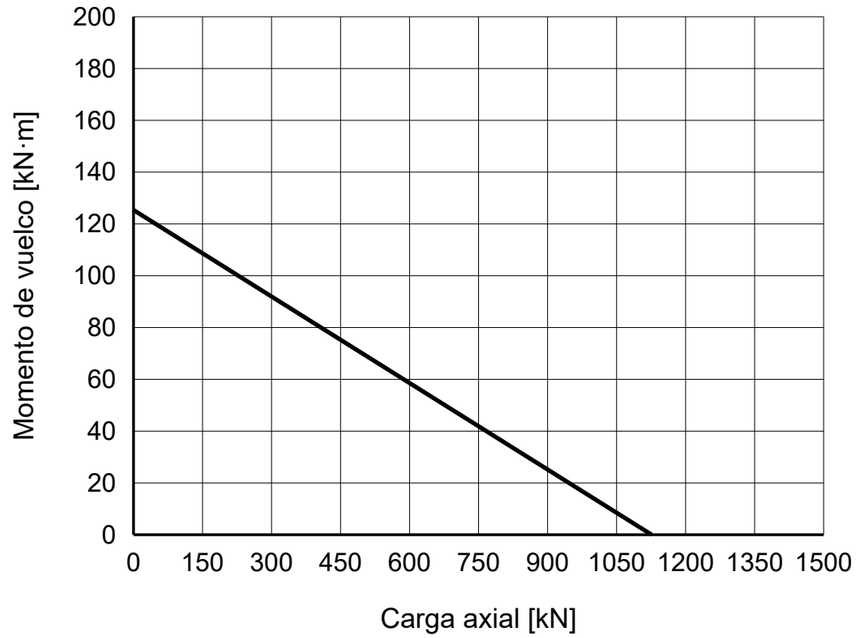

NOTAS DE REFERENCIA

Dimensiones en mm. Plano de referencia; no medir a escala.

Fuente: TGB ED.7 (2021); dimensiones pág. 31; curva de carga pág. 31, 3.

Catálogo 36−1; confirmar posición omitida y lubricación.

TGB SD.589.20.15.D.1-R — Página del producto | MERYDOM

MERYDOM
Corona de giro de rodillos cruzados
SD.589.20.15.D.1-R
REFERENCIA: TGB / SD.20.D-R
REFERENCIA | NTS | mm | Hoja 1/1

MERYDOM.COM