LAGERSCHNITT

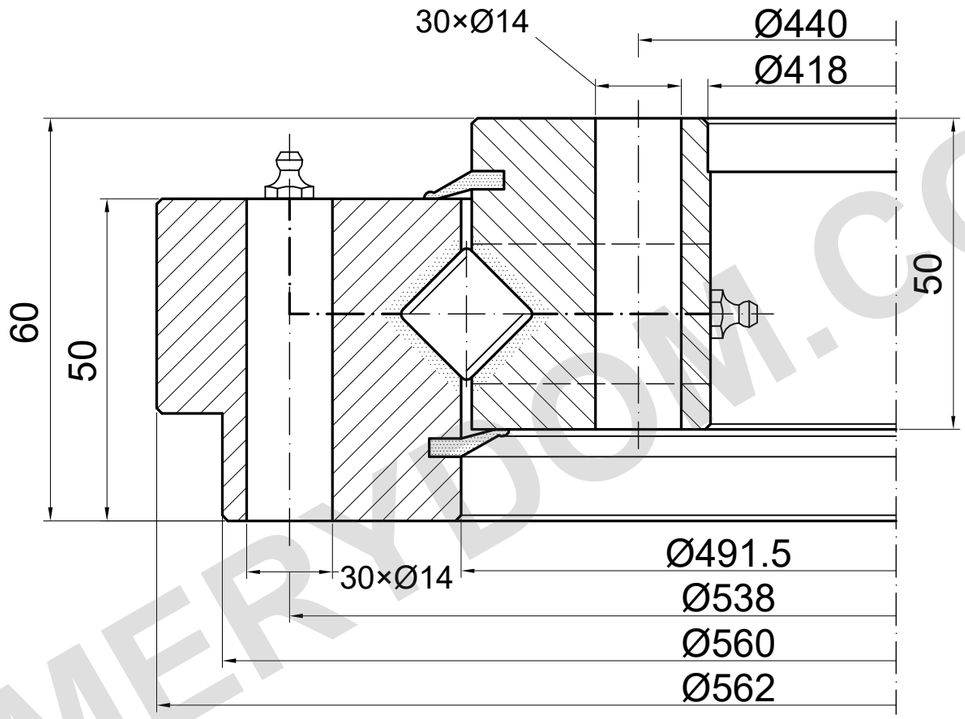

TRAGFÄHIGKEIT

SD.562.20.15.D.1-R | Lastkurve 2

Katalogkurve; Detailzeichnung erforderlich

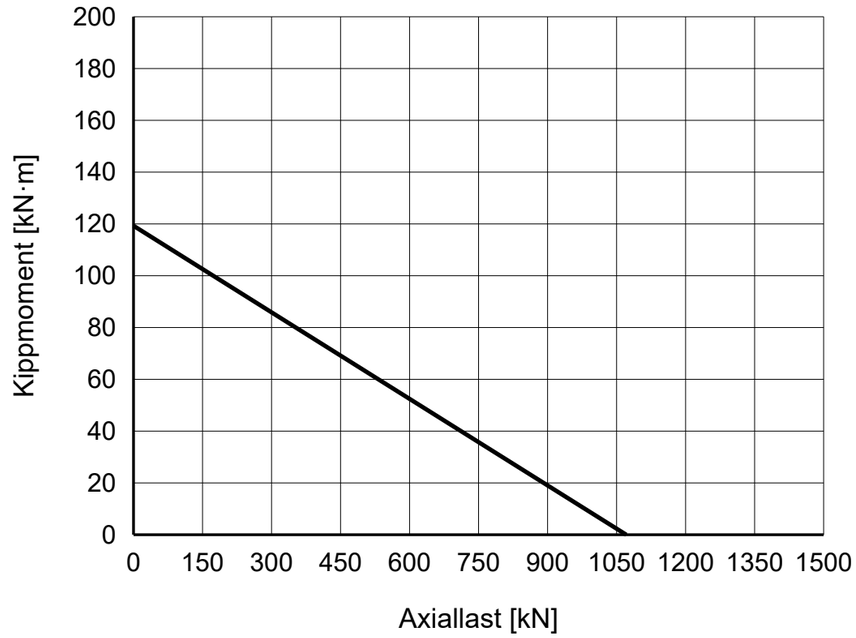

REFERENZHINWEISE

Maße in mm. Referenzzeichnung; nicht maßstäblich messen.

Quelle: TGB ED.7 (2021); Maße S. 31; Lastdiagramm S. 31, 2.

Montagepositionen und Schmierstellen sind zu bestätigen.

TGB SD.562.20.15.D.1-R — Produktseite | MERYDOM

MERYDOM
Kreuzrollen-Drehverbindung
SD.562.20.15.D.1-R
REFERENZ: TGB / SD.20.D-R
REFERENZ | NTS | mm | Blatt 1/1

MERYDOM.COM