SEÇÃO DO ROLAMENTO

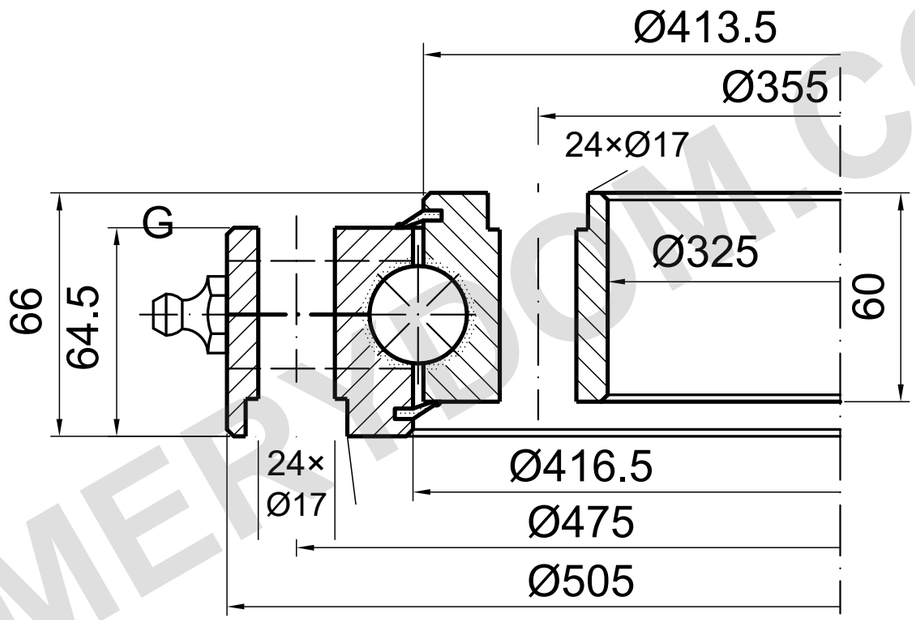

CAPACIDADE DE CARGA

SD.505.25.15.D.6 | Curva de carga 5

Somente pista; limite dos parafusos não confirmado

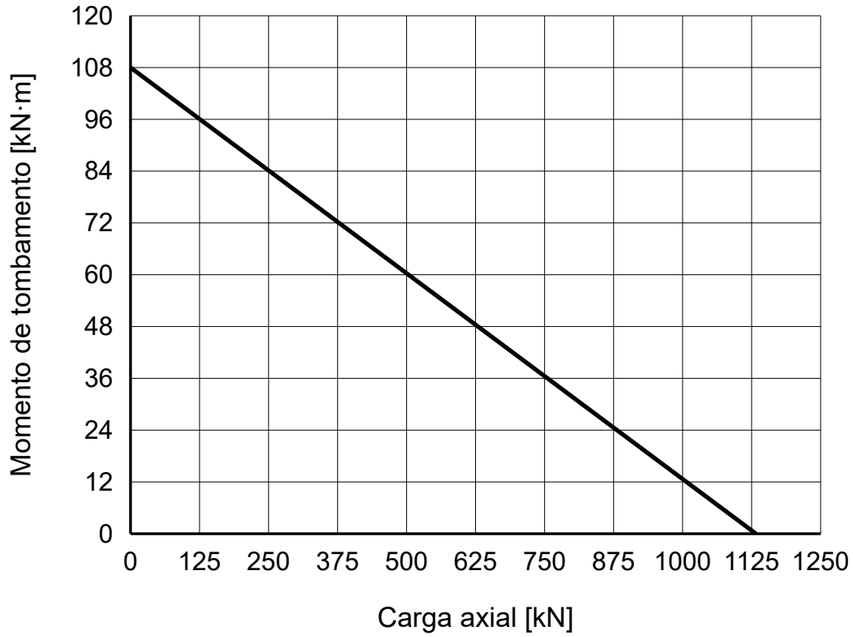

NOTAS DE REFERÊNCIA

Dimensões em mm. Desenho de referência; não medir em escala.

Fonte: TGB ED.7 (2021); dimensões p. 30; curva de carga p. 30, 5.

Furos escalonados esquemáticos; degrau Ø17, rebaixos, faces e lubrificação não confirmados.

TGB SD.505.25.15.D.6 — Página do produto | MERYDOM

MERYDOM
Rolamento de giro de esferas de uma carreira
SD.505.25.15.D.6
REFERÊNCIA: TGB / SD.14-20-25.D
REFERÊNCIA | NTS | mm | Folha 1/1

MERYDOM.COM