RULMAN KESİTİ

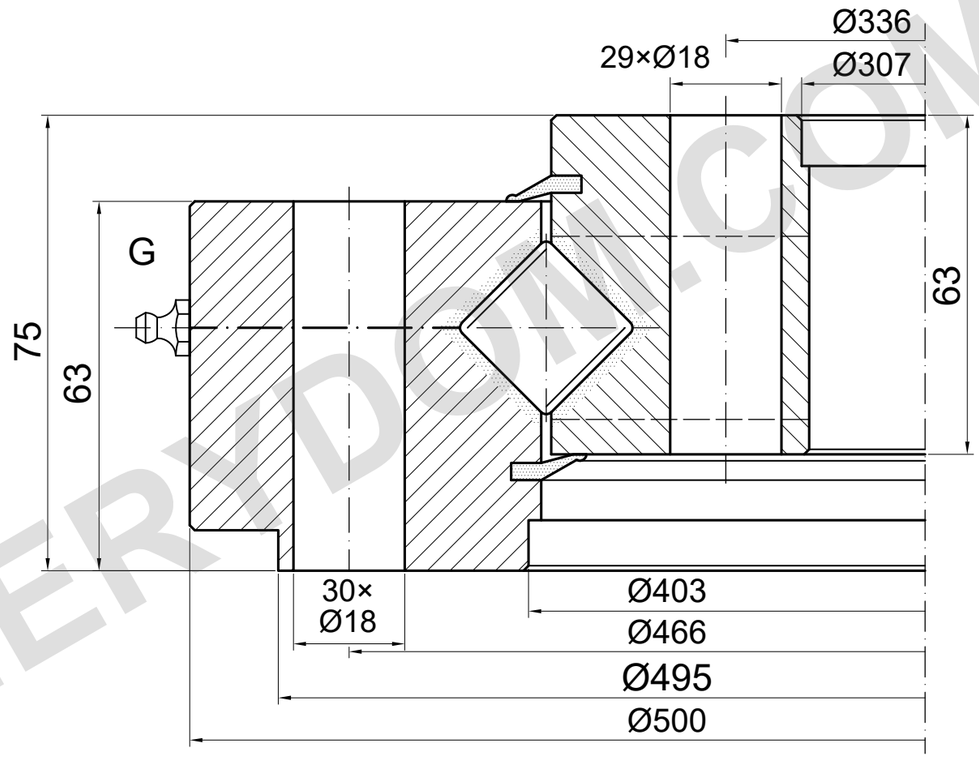

YÜK KAPASİTESİ

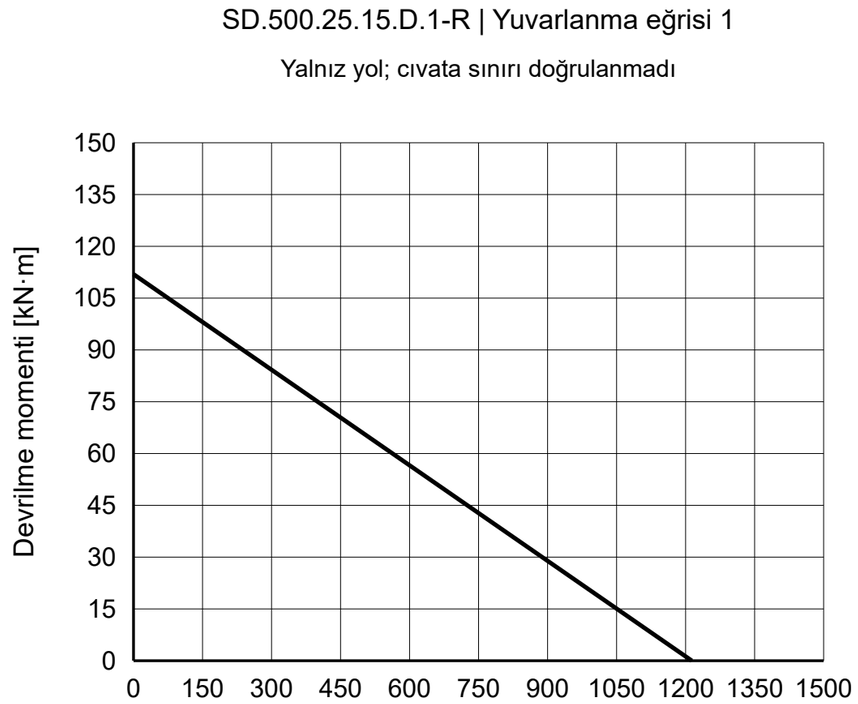

REFERANS NOTLARI

Ölçüler mm cinsindendir. Referans çizim; ölçekten ölçmeyin.

Kaynak: TGB ED.7 (2021); ölçüler s. 31; yük eğrisi s. 31, 1.

Ø307 ED.7, Ø306 2015 metni; 30-1 delik; Matis 30.I ve konum doğrulanmadı.

TGB SD.500.25.15.D.1-R — Ürün sayfası | MERYDOM

TGB ED.7 katalog referansı. Gerçek ölçüleri ve montaj deliklerini sipariş çizimine göre doğrulayın.

MERYDOM
Çapraz makaralı döner tabla rulmanı
SD.500.25.15.D.1-R
REFERANS: TGB / SD.25-30.D-R
REFERANS | NTS | mm | Sayfa 1/1

MERYDOM.COM