РАЗРЕЗ ПОДШИПНИКА

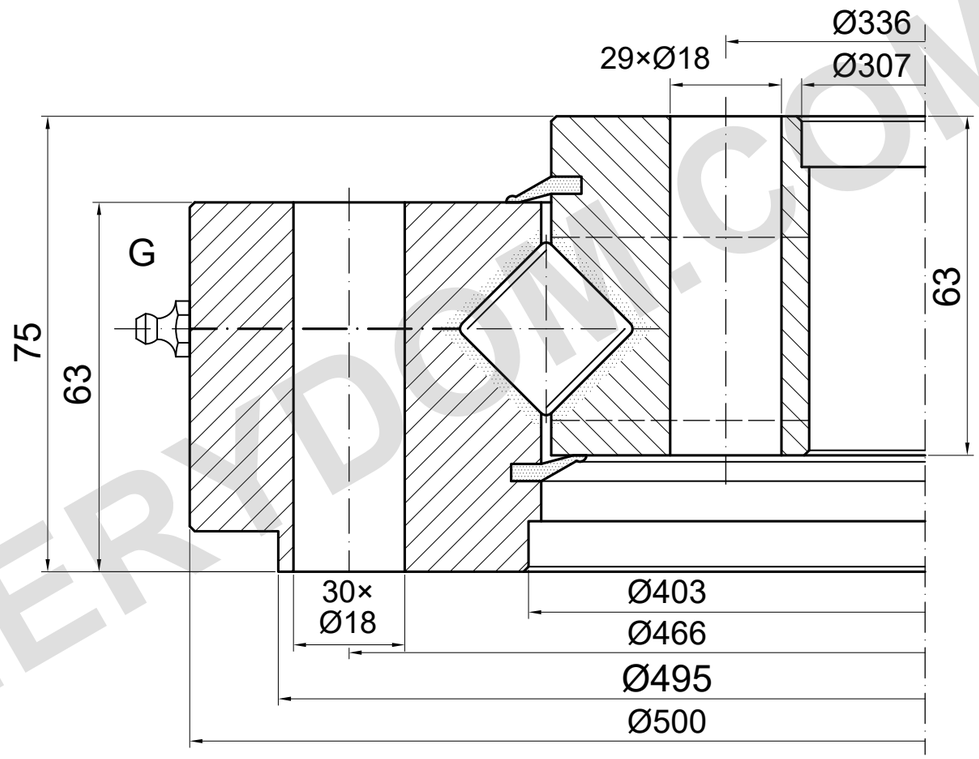

НЕСУЩАЯ СПОСОБНОСТЬ

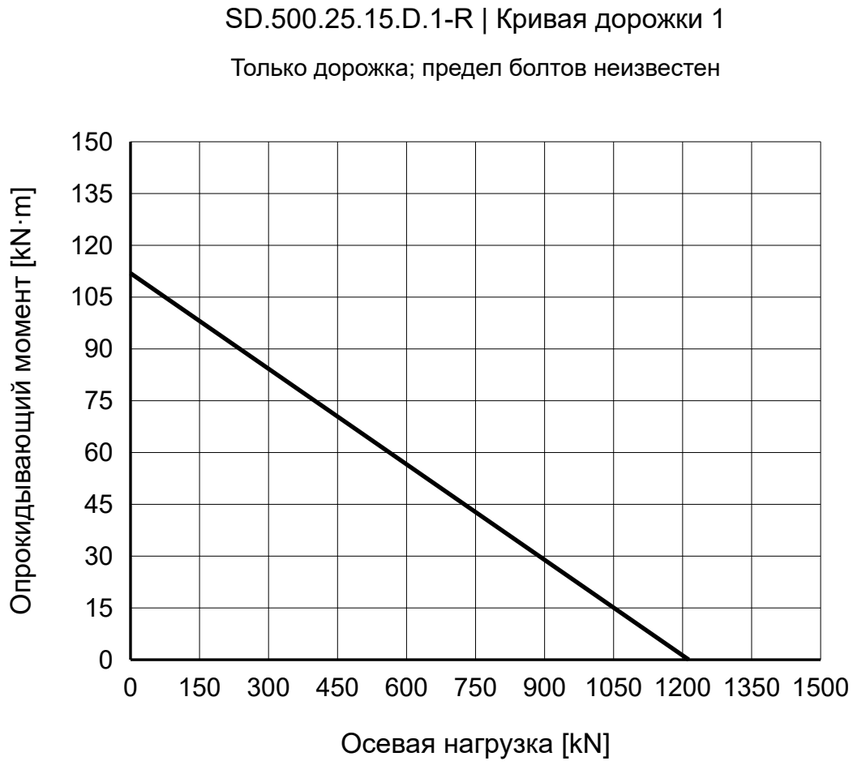

ПРИМЕЧАНИЯ

Размеры в mm. Справочный чертёж; не измерять по масштабу.

Источник: TGB ED.7 (2021); размеры на с. 31; график нагрузки на с. 31, 1.

Ø307 ED.7, Ø306 текст 2015; 30-1 отверстий; Matis 30.I и положение неясны.

TGB SD.500.25.15.D.1-R — Страница изделия | MERYDOM

Справочные данные по каталогу TGB ED.7. Фактические размеры и крепёжные отверстия уточняются по чертежу заказа.

MERYDOM
Перекрёстно-роликовое опорно-поворотное устройство
SD.500.25.15.D.1-R
ИСТОЧНИК: TGB / SD.25-30.D-R
СПРАВОЧНО | NTS | mm | Лист 1/1

MERYDOM.COM