SECCIÓN DEL RODAMIENTO

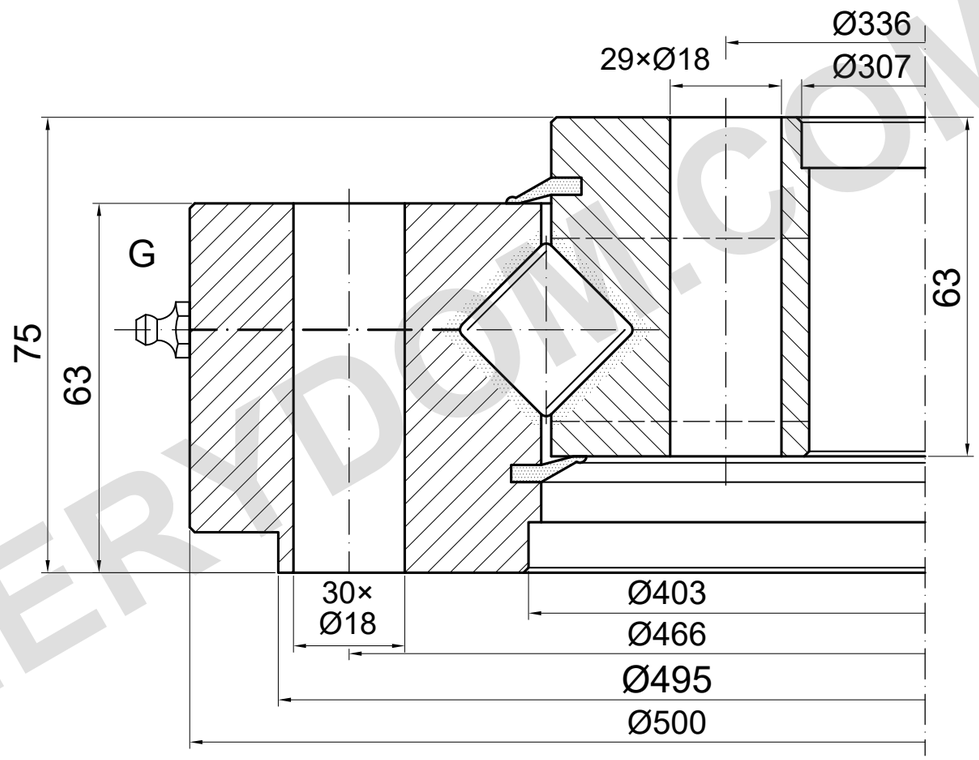

CAPACIDAD DE CARGA

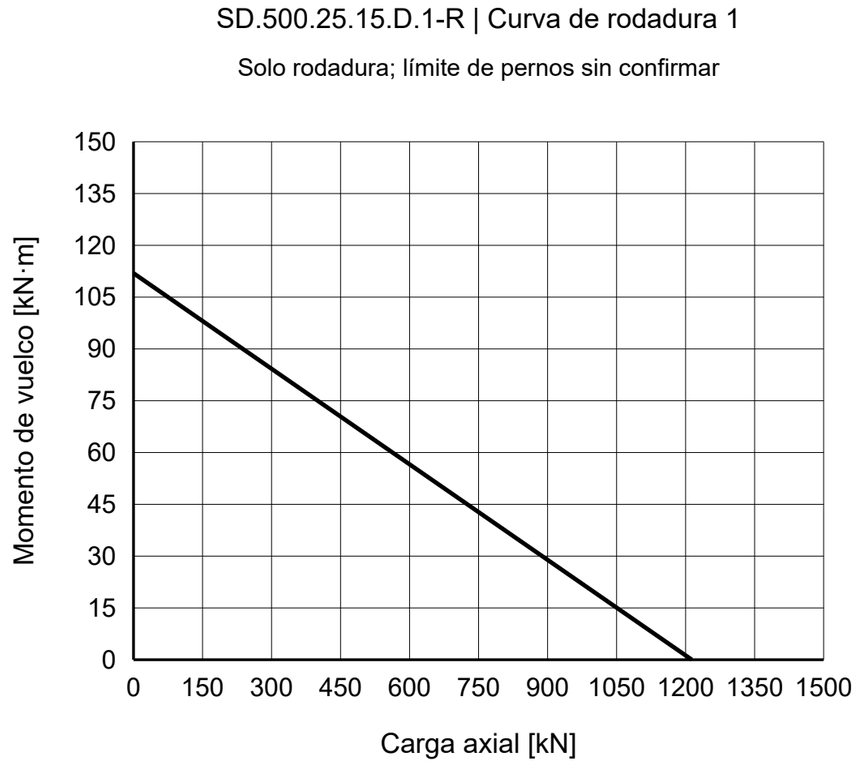

NOTAS DE REFERENCIA

Dimensiones en mm. Plano de referencia; no medir a escala.

Fuente: TGB ED.7 (2021); dimensiones pág. 31; curva de carga pág. 31, 1.

Ø307 ED.7, Ø306 texto de 2015; 30-1 agujeros; Matis 30.I y posición sin confirmar.

TGB SD.500.25.15.D.1-R — Página del producto | MERYDOM

Referencia del catálogo TGB ED.7. Las dimensiones reales y los orificios de montaje se confirman con el plano del pedido.

MERYDOM
Corona de giro de rodillos cruzados
SD.500.25.15.D.1-R
REFERENCIA: TGB / SD.25-30.D-R
REFERENCIA | NTS | mm | Hoja 1/1

MERYDOM.COM