LAGERSCHNITT

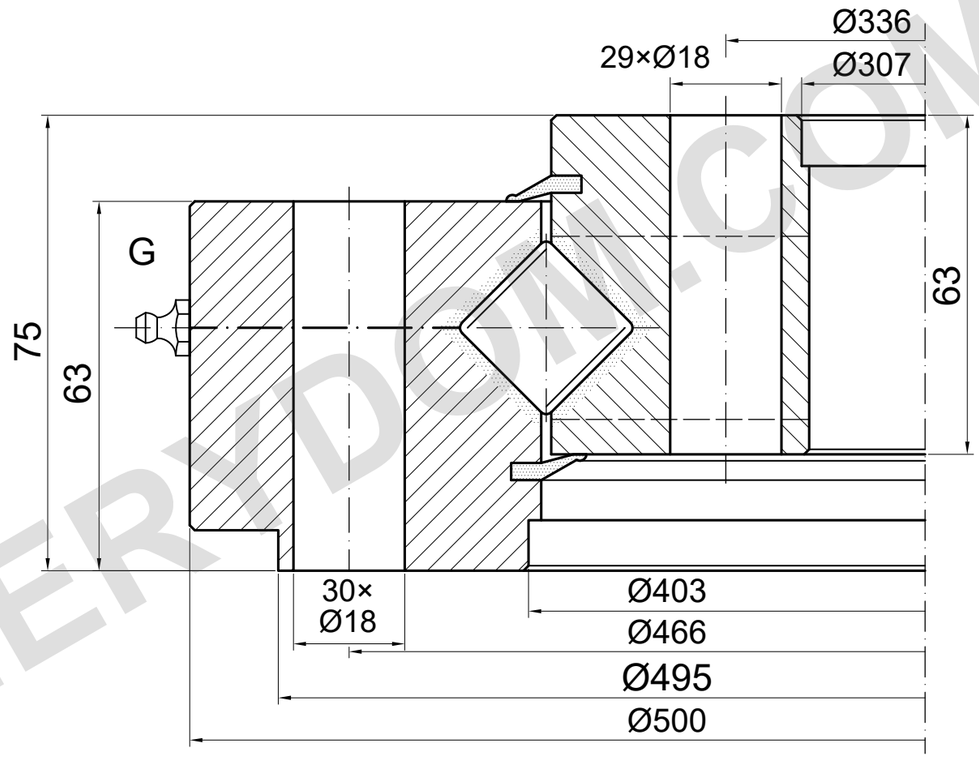

TRAGFÄHIGKEIT

SD.500.25.15.D.1-R | Wälzbahnkurve 1

Nur Wälzbahn; Schraubengrenze ungeklärt

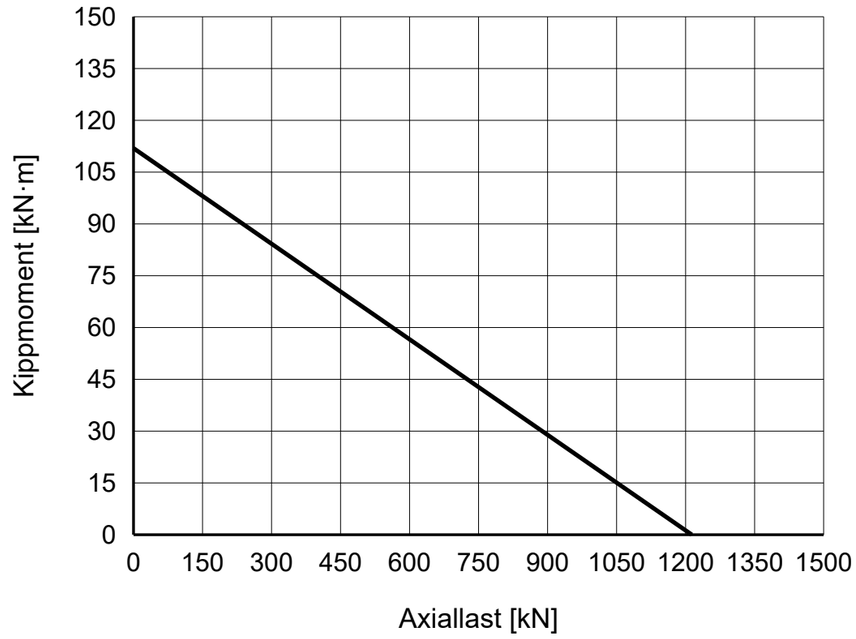

REFERENZHINWEISE

Maße in mm. Referenzzeichnung; nicht maßstäblich messen.

Quelle: TGB ED.7 (2021); Maße S. 31; Lastdiagramm S. 31, 1.

Bohrung Ø307 ED.7, Ø306 Textauszug 2015; 30-1 Löcher; Matis 30.I, Position unklar.

TGB SD.500.25.15.D.1-R — Produktseite | MERYDOM

Referenz nach TGB-Katalog ED.7. Maßgeblich für tatsächliche Abmessungen und Befestigungsbohrungen ist die Auftragszeichnung.

MERYDOM
Kreuzrollen-Drehverbindung
SD.500.25.15.D.1-R
REFERENZ: TGB / SD.25-30.D-R
REFERENZ | NTS | mm | Blatt 1/1

MERYDOM.COM