RULMAN KESİTİ

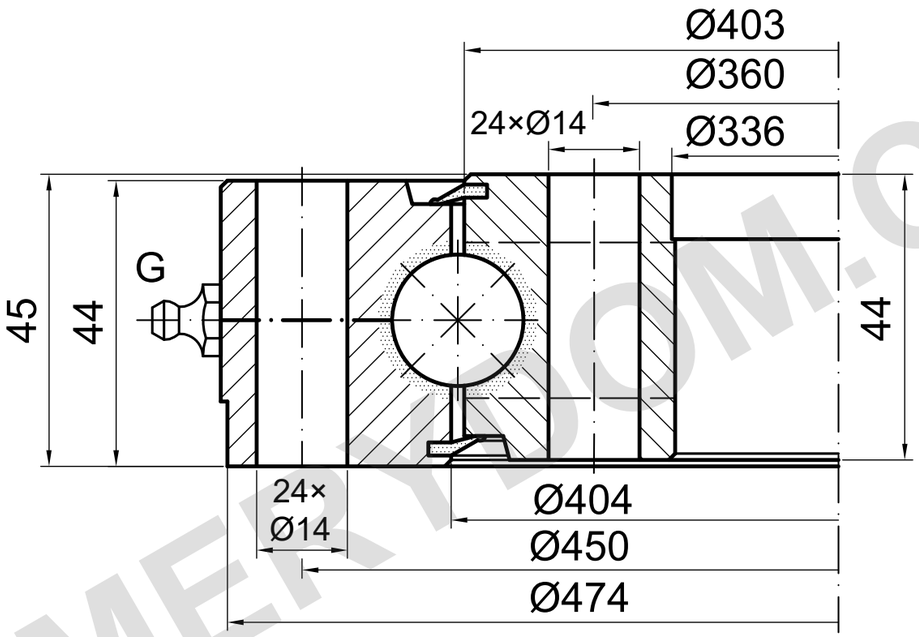

YÜK KAPASİTESİ

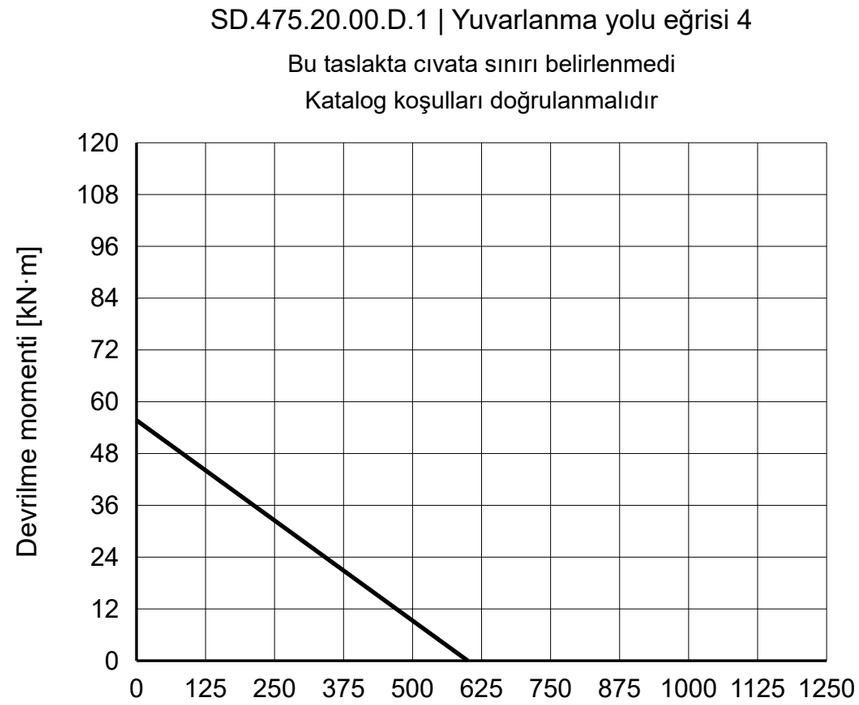

REFERANS NOTLARI

Ölçüler mm cinsindendir. Referans çizim; ölçekten ölçmeyin.

Kaynak: TGB ED.7 (2021); ölçüler s. 30; yük eğrisi s. 30, 4.

Montaj konumları ve yağlama noktaları doğrulanmalıdır.

TGB SD.475.20.00.D.1 — Ürün sayfası | MERYDOM

MERYDOM
Tek sıralı bilyalı döner tabla rulmanı
SD.475.20.00.D.1
REFERANS: TGB / SD.14-20-25.D
REFERANS | NTS | mm | Sayfa 1/1

MERYDOM.COM