SEÇÃO DO ROLAMENTO

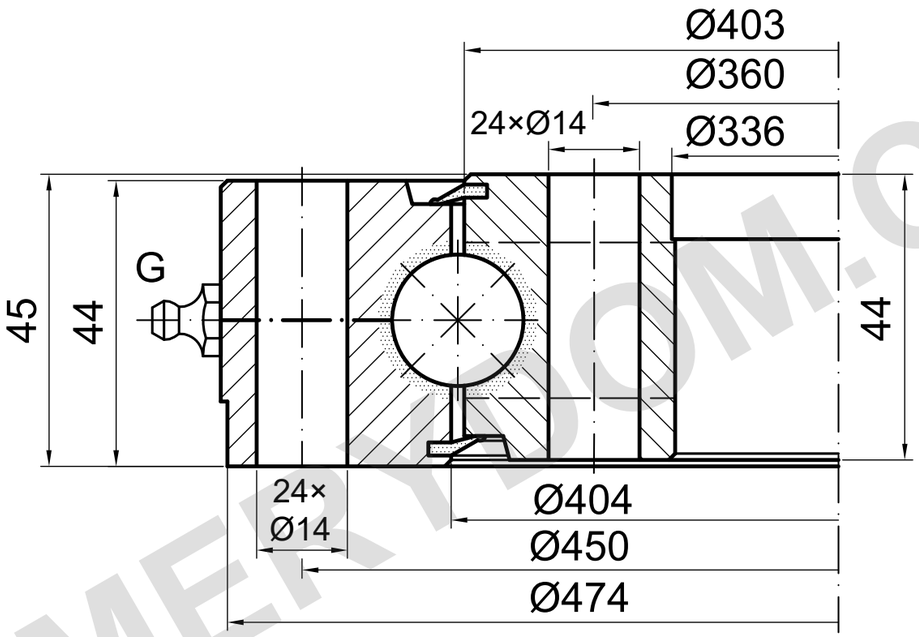

CAPACIDADE DE CARGA

SD.475.20.00.D.1 | Curva da pista 4

Limite dos parafusos não definido neste rascunho

Condições do catálogo devem ser confirmadas

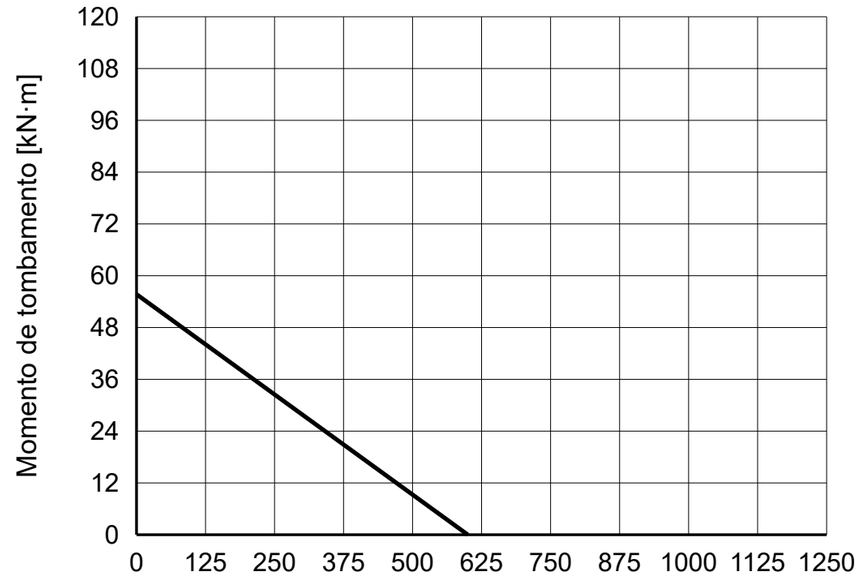

NOTAS DE REFERÊNCIA

Dimensões em mm. Desenho de referência; não medir em escala.

Fonte: TGB ED.7 (2021); dimensões p. 30; curva de carga p. 30, 4.

Confirme as posições de montagem e os pontos de lubrificação.

TGB SD.475.20.00.D.1 — Página do produto | MERYDOM

MERYDOM
Rolamento de giro de esferas de uma carreira
SD.475.20.00.D.1
REFERÊNCIA: TGB / SD.14-20-25.D
REFERÊNCIA | NTS | mm | Folha 1/1

MERYDOM.COM