RULMAN KESİTİ

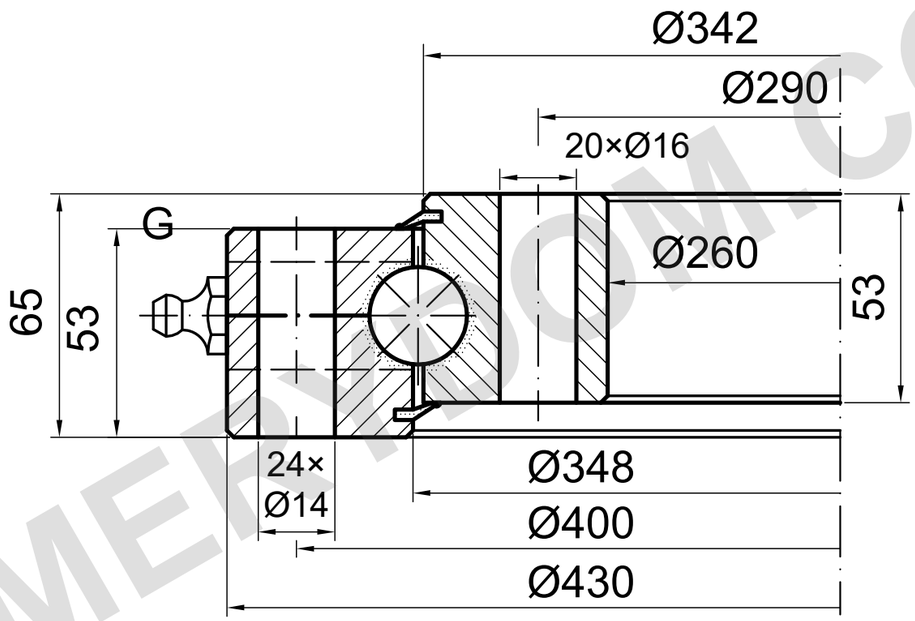

YÜK KAPASİTESİ

SD.430.25.15.D.1 | Yuvarlanma yolu eğrisi 3

Bu taslakta cıvata sınırı belirlenmedi

Katalog koşulları doğrulanmalıdır

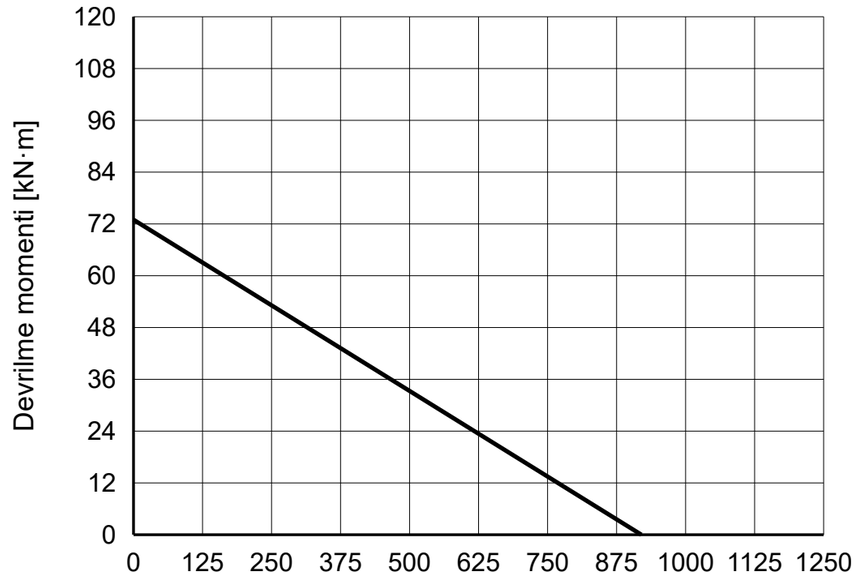

REFERANS NOTLARI

Ölçüler mm cinsindendir. Referans çizim; ölçekten ölçmeyin.

Kaynak: TGB ED.7 (2021); ölçüler s. 30; yük eğrisi s. 30, 3.

Montaj konumları ve yağlama noktaları doğrulanmalıdır.

TGB SD.430.25.15.D.1 — Ürün sayfası | MERYDOM

MERYDOM
Tek sıralı bilyalı döner tabla rulmanı
SD.430.25.15.D.1
REFERANS: TGB / SD.14-20-25.D
REFERANS | NTS | mm | Sayfa 1/1

MERYDOM.COM