## LAGERSCHNITT

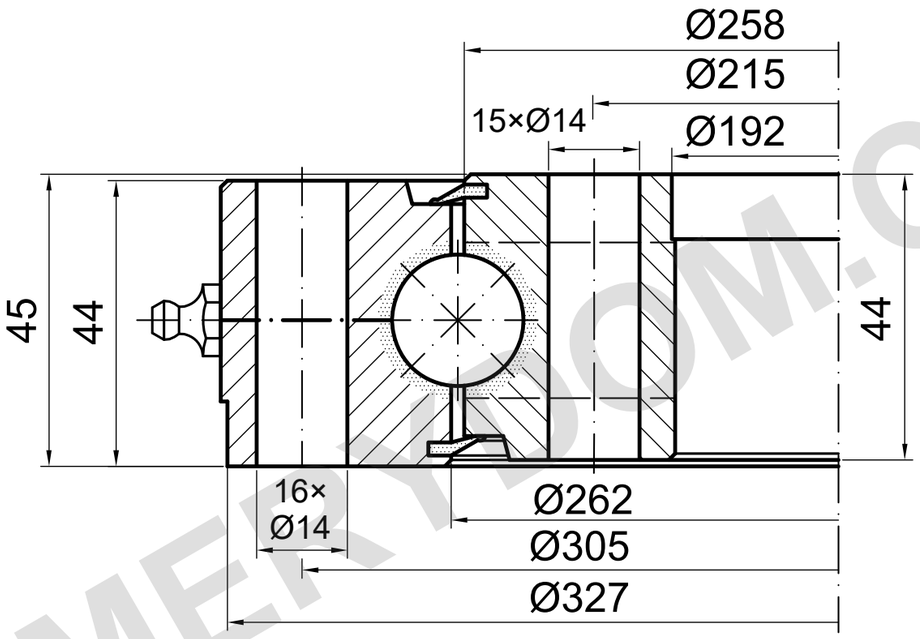


## TRAGFÄHIGKEIT

SD.329.20.00.D.1 | Lastkurve 2

Katalogkurve; Detailzeichnung erforderlich

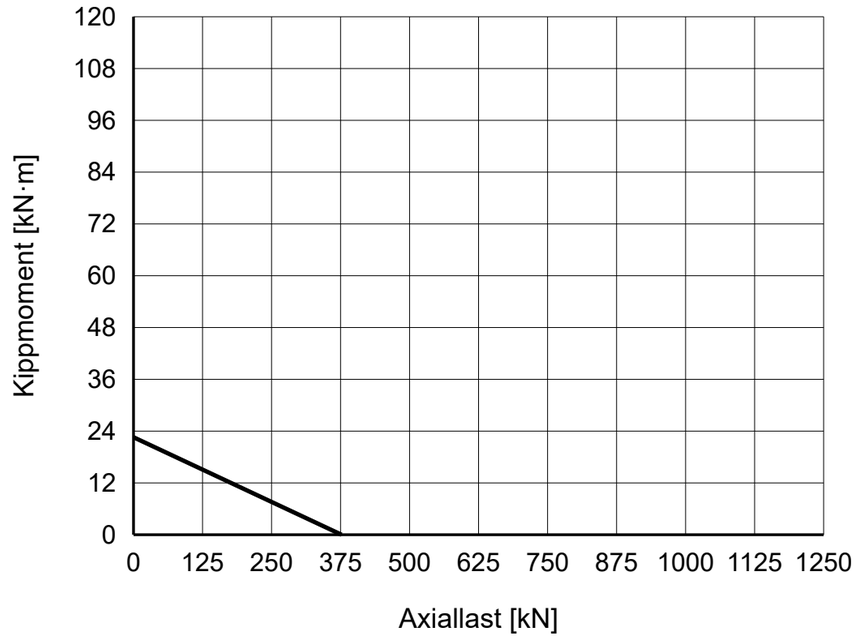


### REFERENZHINWEISE

Maße in mm. Referenzzeichnung; nicht maßstäblich messen.

Quelle: TGB ED.7 (2021); Maße S. 30; Lastdiagramm S. 30, 2.

Katalog 16−1; fehlende Bohrung und Schmierung bestätigen.

TGB SD.329.20.00.D.1 — Produktseite | MERYDOM

| |
|---|
| **MERYDOM** |
| Einreihige Kugeldrehverbindung |
| **SD.329.20.00.D.1** |
| REFERENZ: TGB / SD.14-20-25.D |
| REFERENZ \| NTS \| mm \| Blatt 1/1 |

MERYDOM.COM