RULMAN KESİTİ

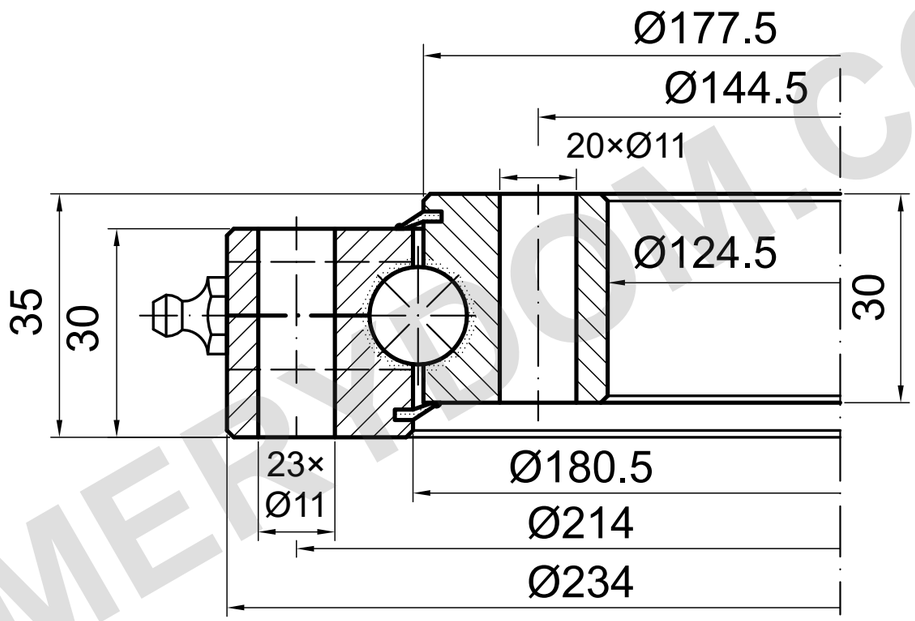

YÜK KAPASİTESİ

SD.234.14.00.D.1 | Yük eğrisi 1

Katalog eğrisi; ayrıntılı çizim gereklidir

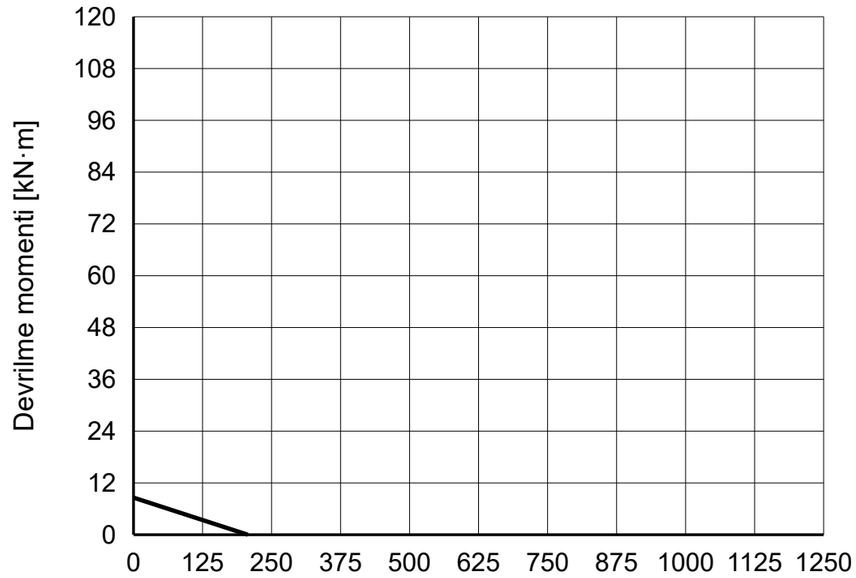

REFERANS NOTLARI

Ölçüler mm cinsindendir. Referans çizim; ölçekten ölçmeyin.

Kaynak: TGB ED.7 (2021); ölçüler s. 30; yük eğrisi s. 30, 1.

Katalog 24−1; eksik delik konumu ve yağlama doğrulanmalıdır.

TGB SD.234.14.00.D.1 — Ürün sayfası | MERYDOM

MERYDOM
Tek sıralı bilyalı döner tabla rulmanı
SD.234.14.00.D.1
REFERANS: TGB / SD.14-20-25.D
REFERANS | NTS | mm | Sayfa 1/1

MERYDOM.COM