LAGERSCHNITT

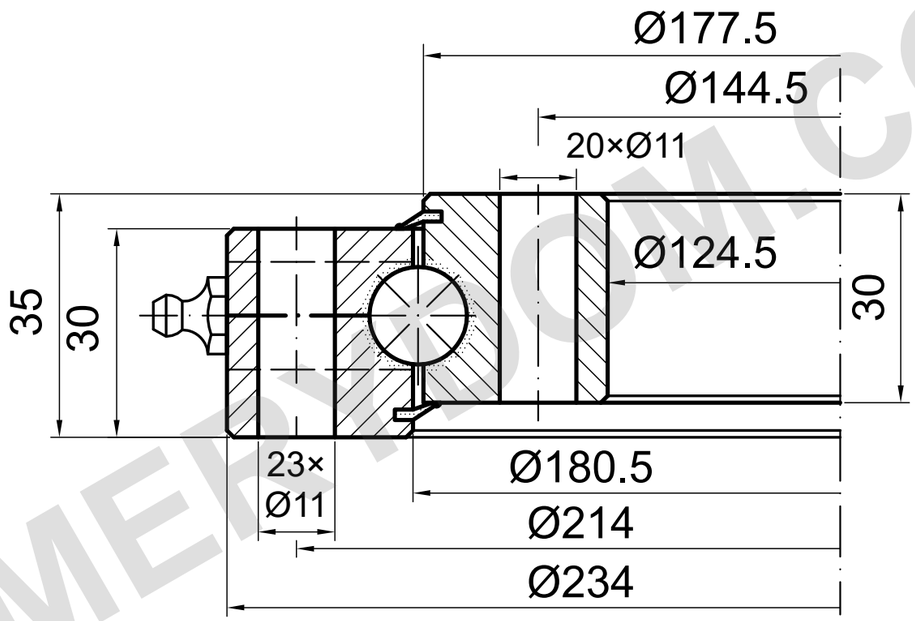

TRAGFÄHIGKEIT

SD.234.14.00.D.1 | Lastkurve 1

Katalogkurve; Detailzeichnung erforderlich

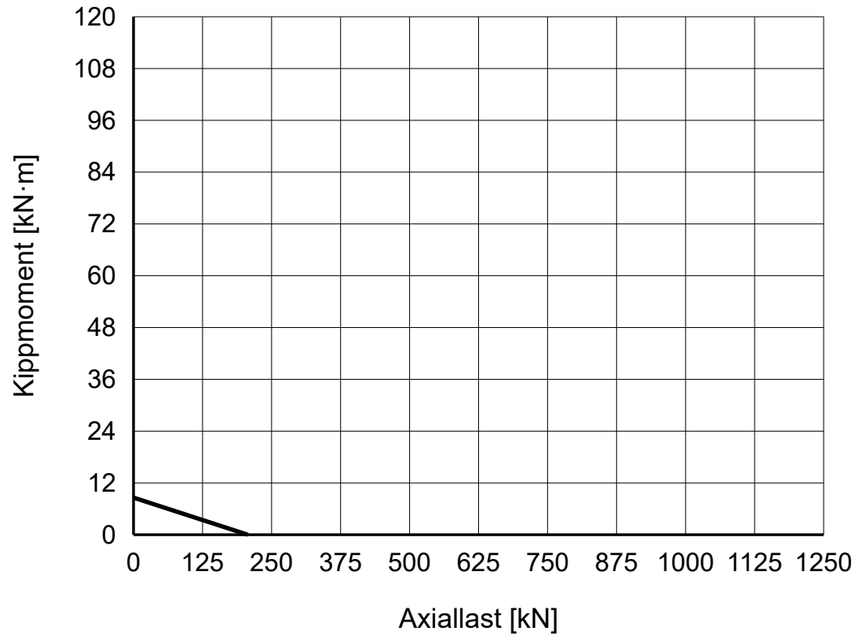

REFERENZHINWEISE

Maße in mm. Referenzzeichnung; nicht maßstäblich messen.

Quelle: TGB ED.7 (2021); Maße S. 30; Lastdiagramm S. 30, 1.

Katalog 24−1; fehlende Bohrung und Schmierung bestätigen.

TGB SD.234.14.00.D.1 — Produktseite | MERYDOM

MERYDOM
Einreihige Kugeldrehverbindung
SD.234.14.00.D.1
REFERENZ: TGB / SD.14-20-25.D
REFERENZ | NTS | mm | Blatt 1/1

MERYDOM.COM