SECCIÓN DEL RODAMIENTO

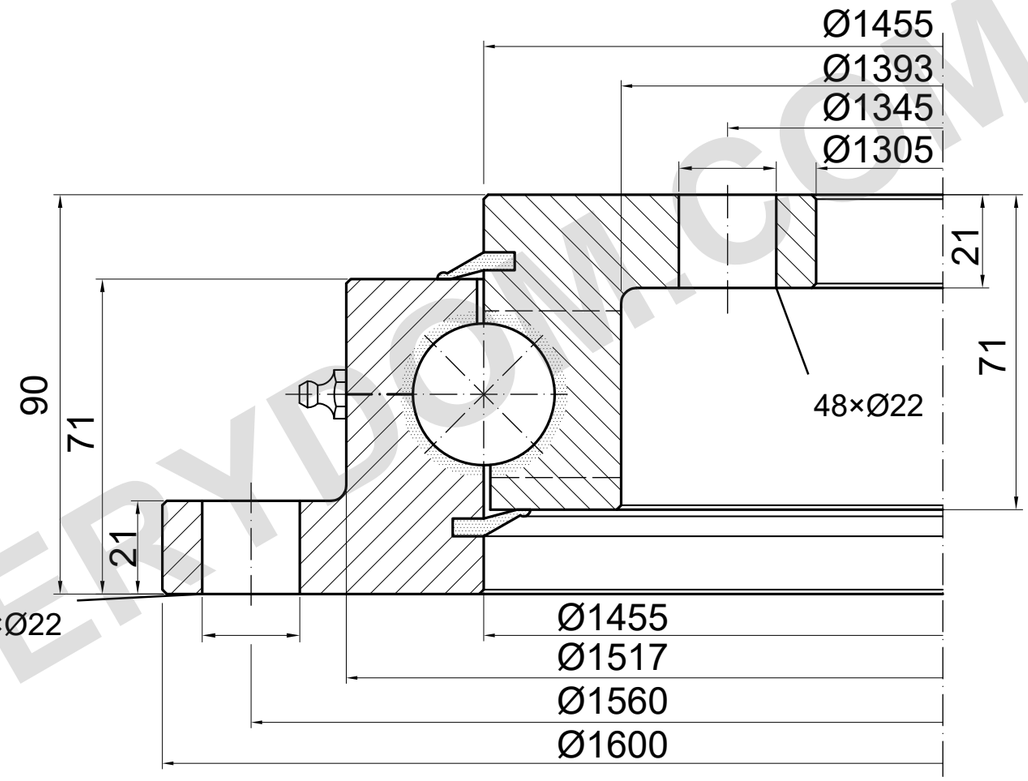

CAPACIDAD DE CARGA

CURVA DE CARGA NO CONFIRMADA

Los gráficos ED.7 y Matis difieren.

No usar como límite de operación.

ED.7: 90 / 71 / 21 y Ø22 mm.

Matis: 56 / 44.5 y Ø14 mm.

Confirmar dimensiones discrepantes.

NOTAS DE REFERENCIA

Dimensiones en mm. Plano de referencia; no medir a escala.

Fuente: TGB ED.7 (2021); dimensiones pág. 30.

Perfil ED.7 y Ø22 difieren de Matis; confirmar plano de pedido.

TGB SD.1600.32.00.C — Página del producto | MERYDOM

Referencia del catálogo TGB ED.7. Las dimensiones reales y los orificios de montaje se confirman con el plano del pedido.

MERYDOM
Corona de giro de bolas de una hilera
SD.1600.32.00.C
REFERENCIA: TGB / SD.32.C
REFERENCIA | NTS | mm | Hoja 1/1

MERYDOM.COM