SEÇÃO DO ROLAMENTO

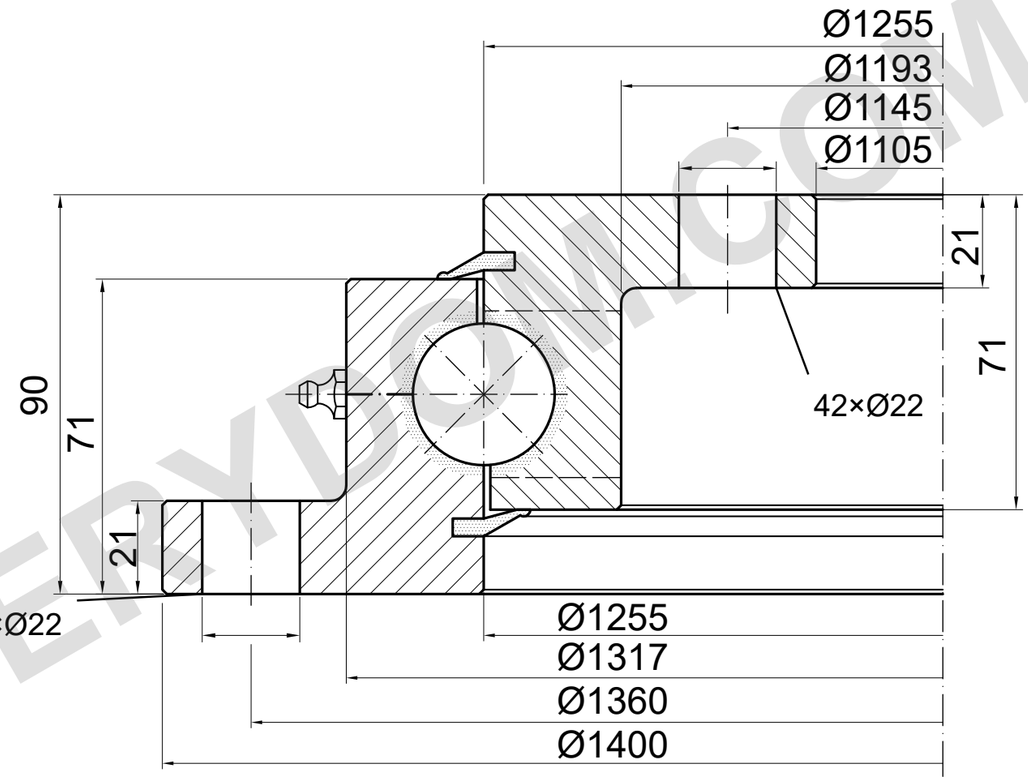

CAPACIDADE DE CARGA

CURVA DE CARGA NÃO CONFIRMADA

Os gráficos ED.7 e Matis divergem.

Não usar como limite de operação.

ED.7: 90 / 71 / 21 e Ø22 mm.

Matis: 56 / 44.5 e Ø14 mm.

Confirmar dimensões divergentes.

NOTAS DE REFERÊNCIA

Dimensões em mm. Desenho de referência; não medir em escala.

Fonte: TGB ED.7 (2021); dimensões p. 30.

Perfil ED.7 e Ø22 divergem da Matis; confirmar desenho do pedido.

TGB SD.1400.32.00.C — Página do produto | MERYDOM

Referência do catálogo TGB ED.7. Confirme as dimensões reais e os furos de montagem no desenho do pedido.

MERYDOM
Rolamento de giro de uma carreira de esferas
SD.1400.32.00.C
REFERÊNCIA: TGB / SD.32.C
REFERÊNCIA | NTS | mm | Folha 1/1

MERYDOM.COM