РАЗРЕЗ ПОДШИПНИКА

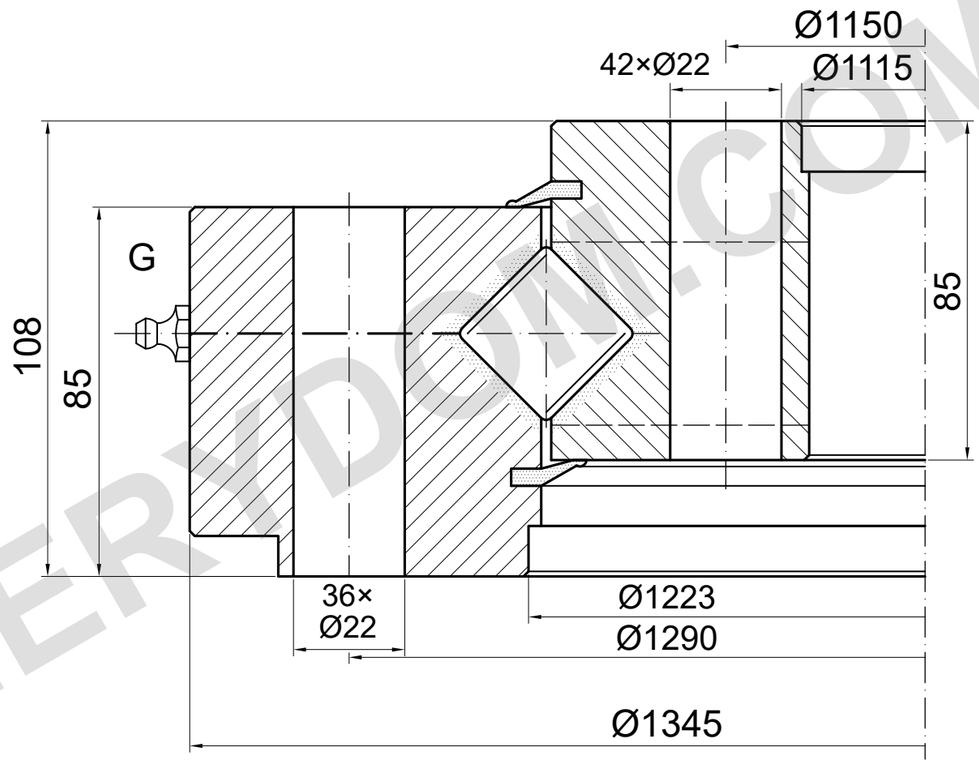

НЕСУЩАЯ СПОСОБНОСТЬ

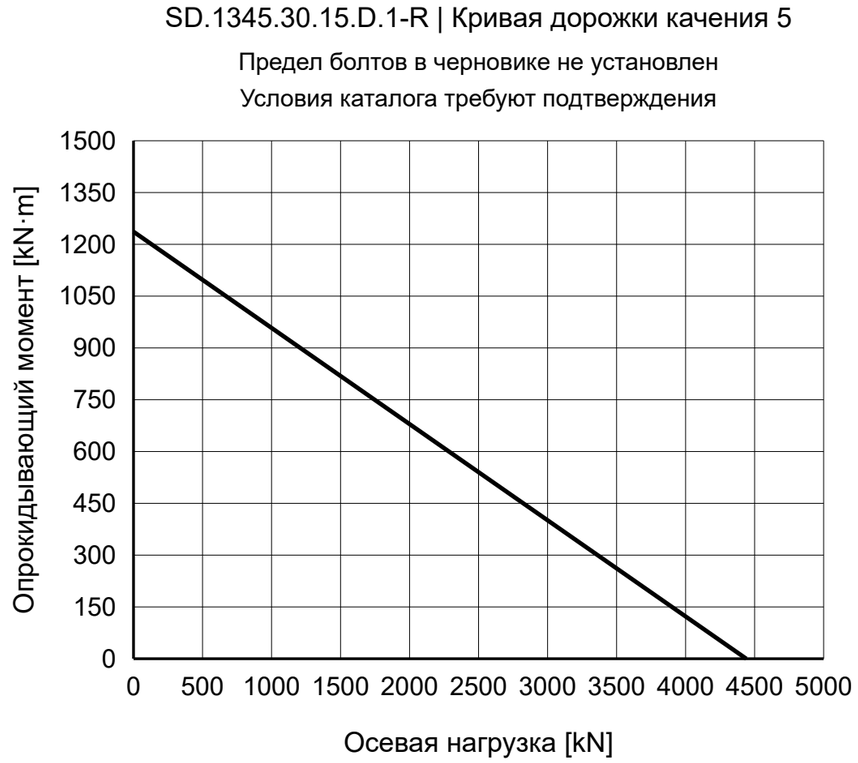

ПРИМЕЧАНИЯ

Размеры в mm. Справочный чертёж; не измерять по масштабу.

Источник: TGB ED.7 (2021); размеры на с. 31; график нагрузки на с. 31, 5.

Диаметр уступа, положение отверстий и G не подтверждены; разрез условный.

TGB SD.1345.30.15.D.1-R — Страница изделия | MERYDOM

MERYDOM
Перекрёстно-роликовое опорно-поворотное устройство
SD.1345.30.15.D.1-R
ИСТОЧНИК: TGB / SD.25-30.D-R
СПРАВОЧНО | NTS | mm | Лист 1/1

MERYDOM.COM