SEZIONE DEL CUSCINETTO

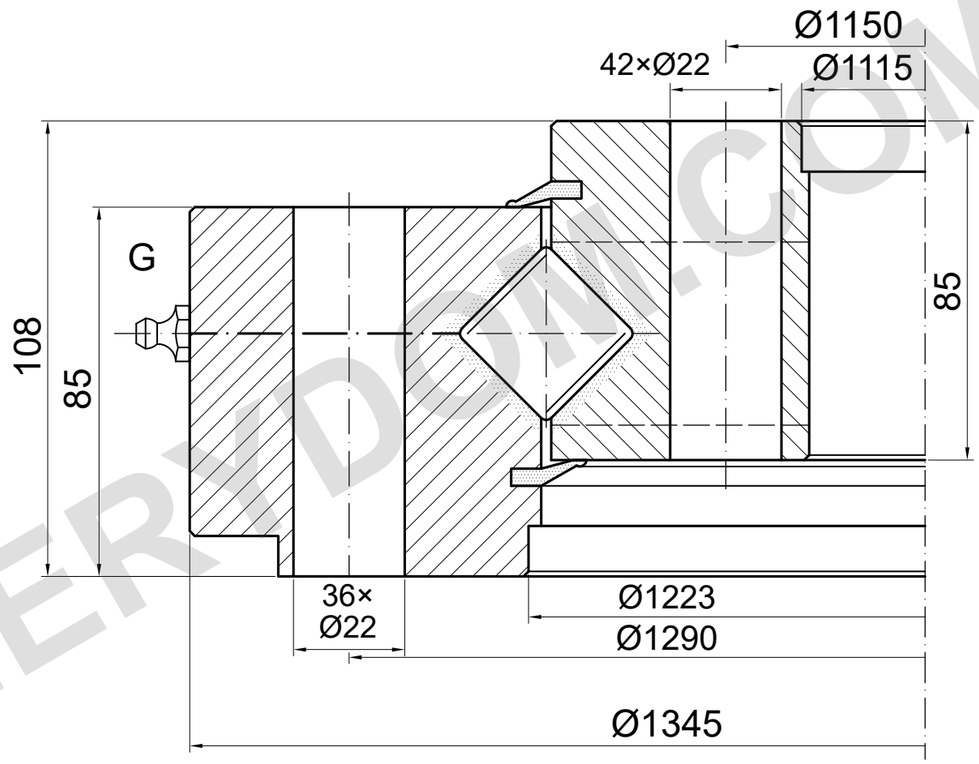

CAPACITÀ DI CARICO

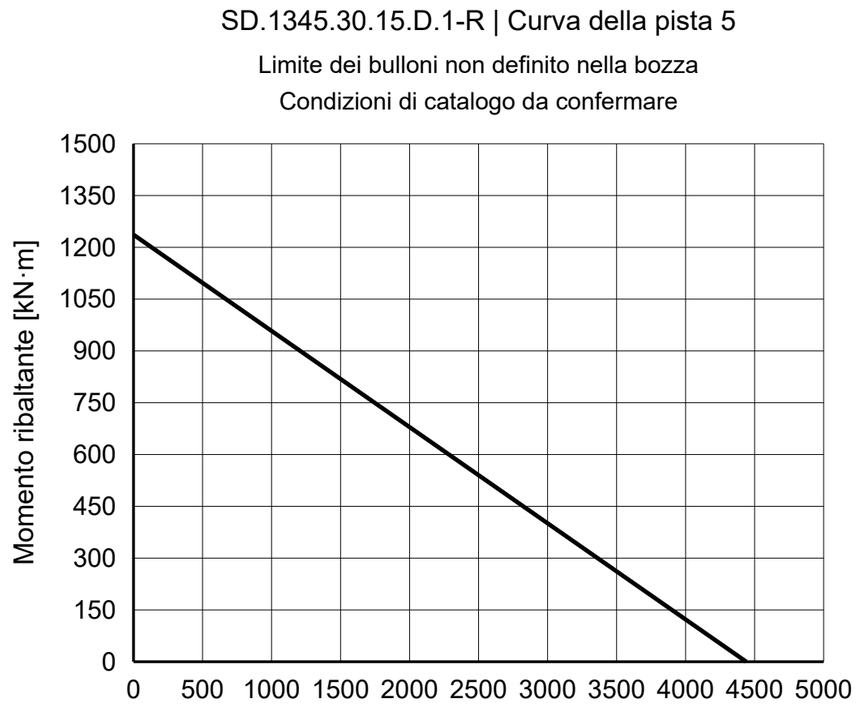

NOTE DI RIFERIMENTO

Dimensioni in mm. Disegno di riferimento; non misurare in scala.

Fonte: TGB ED.7 (2021); dimensioni p. 31; curva di carico p. 31, 5.

Diametro della spalla, posizioni e G da confermare; sezione schematica.

TGB SD.1345.30.15.D.1-R — Pagina del prodotto | MERYDOM

MERYDOM
Ralla a rulli incrociati
SD.1345.30.15.D.1-R
RIFERIMENTO: TGB / SD.25-30.D-R
RIFERIMENTO | NTS | mm | Foglio 1/1

MERYDOM.COM