SECCIÓN DEL RODAMIENTO

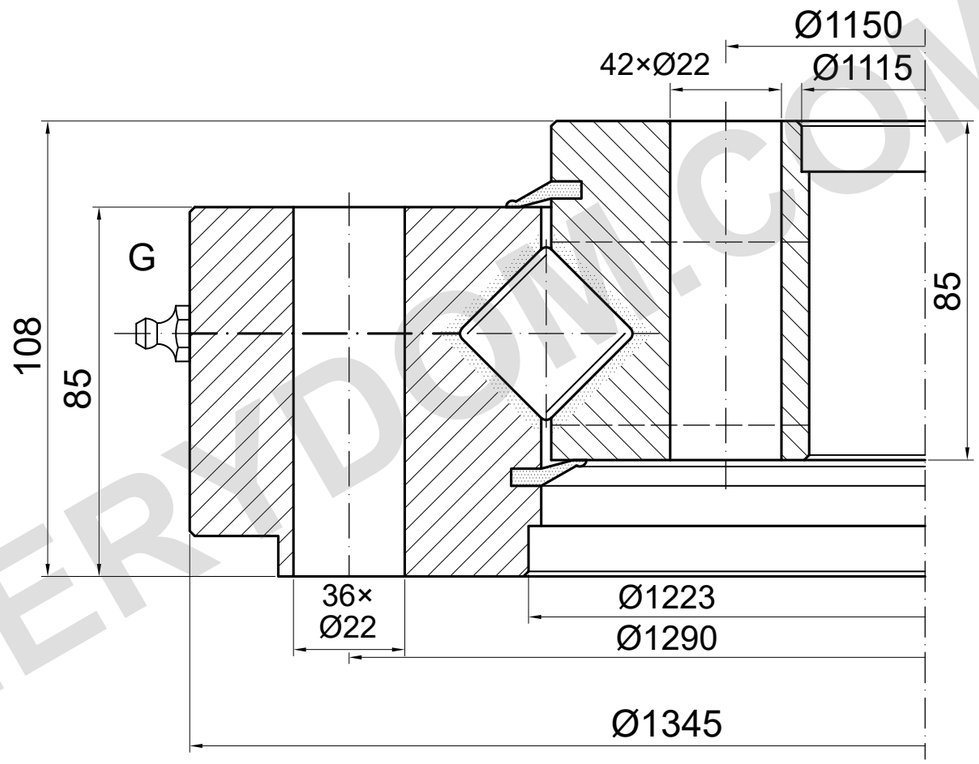

CAPACIDAD DE CARGA

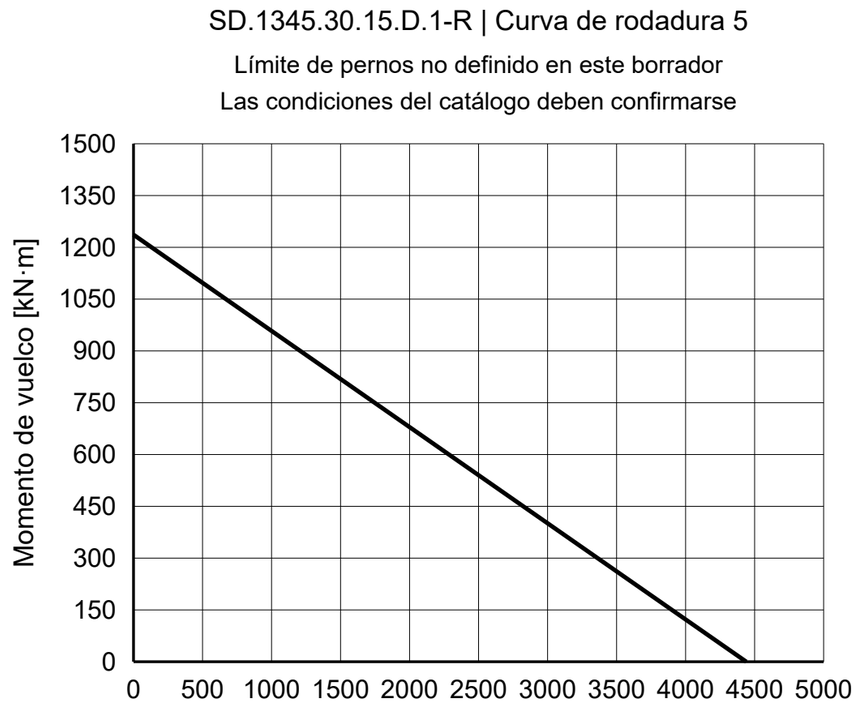

NOTAS DE REFERENCIA

Dimensiones en mm. Plano de referencia; no medir a escala.

Fuente: TGB ED.7 (2021); dimensiones pág. 31; curva de carga pág. 31, 5.

Diámetro del resalte, posiciones y G sin confirmar; sección esquemática.

TGB SD.1345.30.15.D.1-R — Página del producto | MERYDOM

MERYDOM
Corona de giro de rodillos cruzados
SD.1345.30.15.D.1-R
REFERENCIA: TGB / SD.25-30.D-R
REFERENCIA | NTS | mm | Hoja 1/1

MERYDOM.COM