LAGERSCHNITT

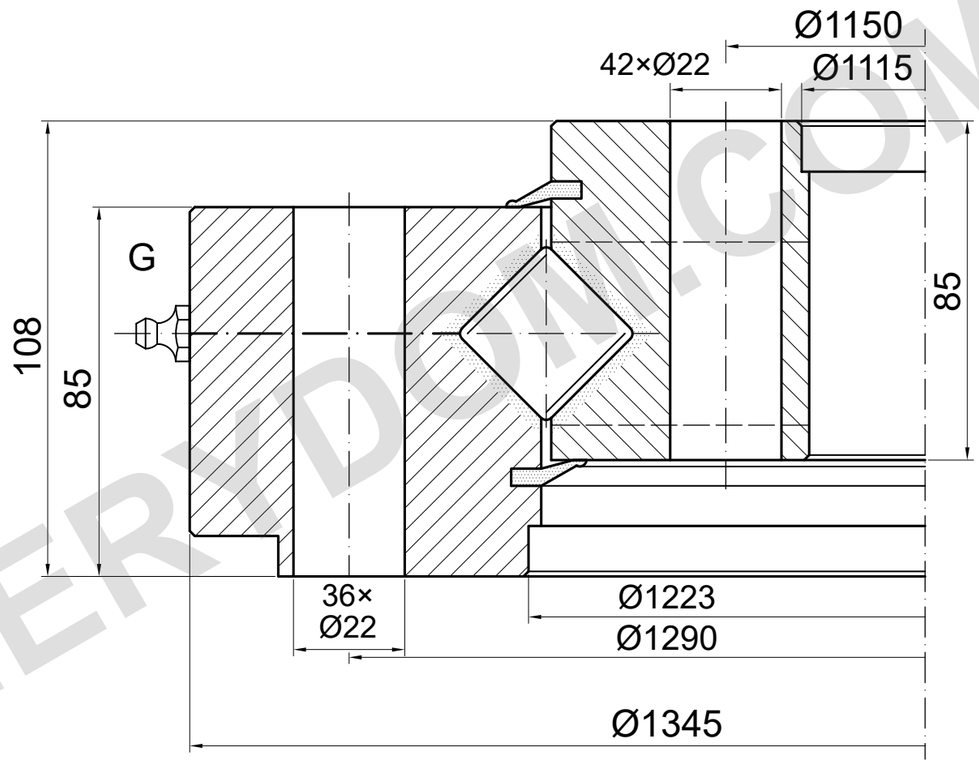

TRAGFÄHIGKEIT

SD.1345.30.15.D.1-R | Wälzbahnkurve 5

Schraubengrenze in diesem Entwurf nicht bestimmt

Katalogbedingungen sind zu bestätigen

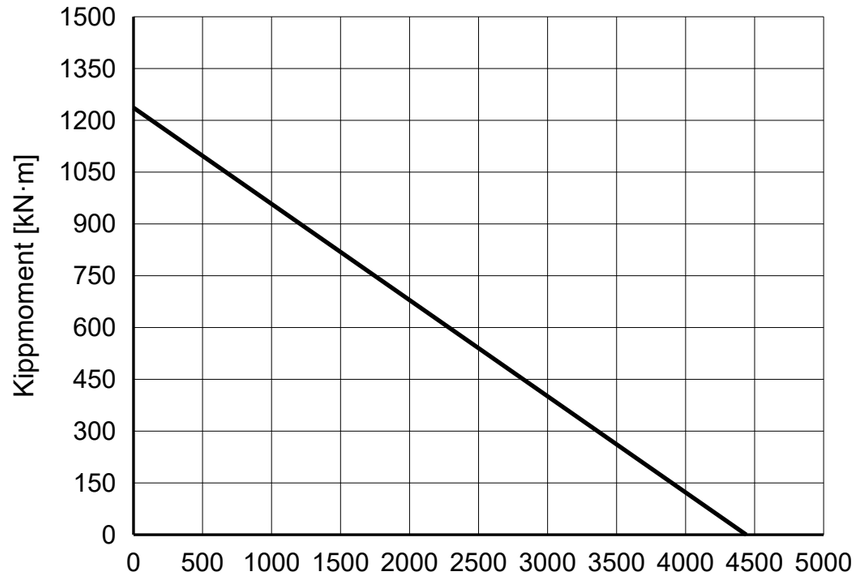

REFERENZHINWEISE

Maße in mm. Referenzzeichnung; nicht maßstäblich messen.

Quelle: TGB ED.7 (2021); Maße S. 31; Lastdiagramm S. 31, 5.

Schulterdurchmesser, Bohrungspositionen und G ungeklärt; Schnitt schematisch.

TGB SD.1345.30.15.D.1-R — Produktseite | MERYDOM

MERYDOM
Kreuzrollen-Drehverbindung
SD.1345.30.15.D.1-R
REFERENZ: TGB / SD.25-30.D-R
REFERENZ | NTS | mm | Blatt 1/1

MERYDOM.COM