LAGERSCHNITT

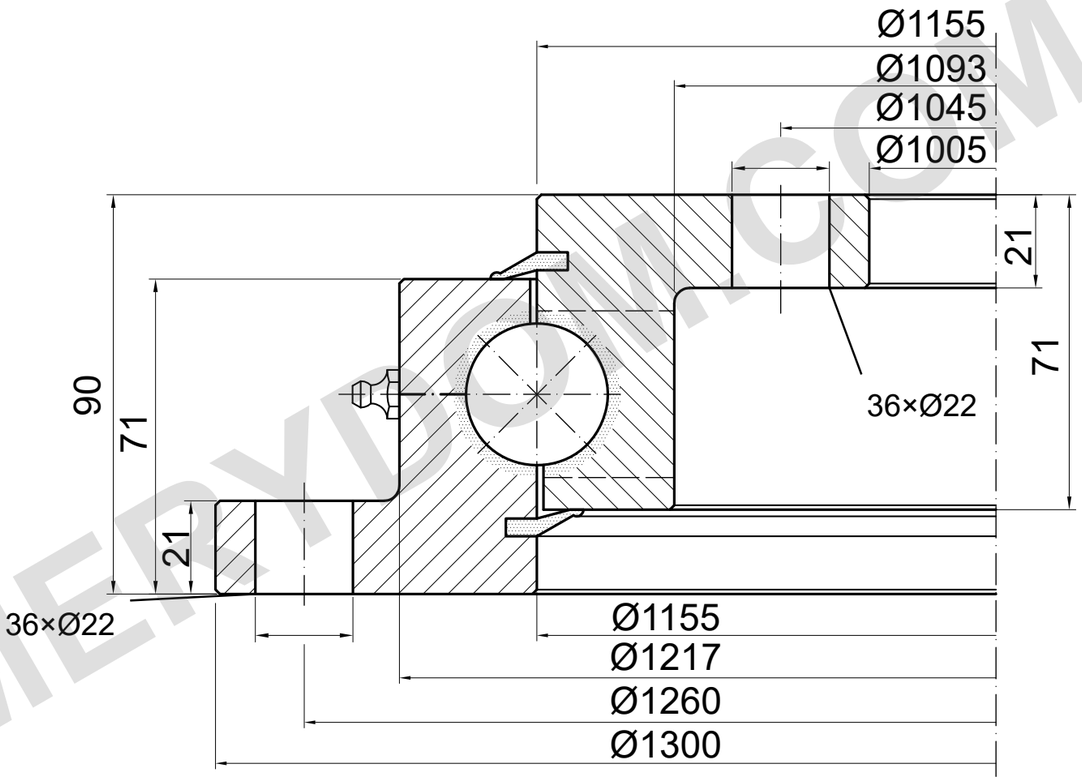

TRAGFÄHIGKEIT

LASTKURVE NICHT BESTÄTIGT

ED.7 und Matis zeigen andere Kurven.

Nicht als Betriebsgrenze verwenden.

ED.7: 90 / 71 / 21 und Ø22 mm.

Matis: 56 / 44.5 und Ø14 mm.

Abweichende Maße bestätigen.

REFERENZHINWEISE

Maße in mm. Referenzzeichnung; nicht maßstäblich messen.

Quelle: TGB ED.7 (2021); Maße S. 30.

ED.7-Profil und Ø22 weichen von Matis ab; Auftragszeichnung prüfen.

TGB SD.1300.32.00.C — Produktseite | MERYDOM

Referenz nach TGB-Katalog ED.7. Maßgeblich für tatsächliche Abmessungen und Befestigungsbohrungen ist die Auftragszeichnung.

MERYDOM
Einreihige Kugeldrehverbindung
SD.1300.32.00.C
REFERENZ: TGB / SD.32.C
REFERENZ | NTS | mm | Blatt 1/1

MERYDOM.COM