LAGERSCHNITT

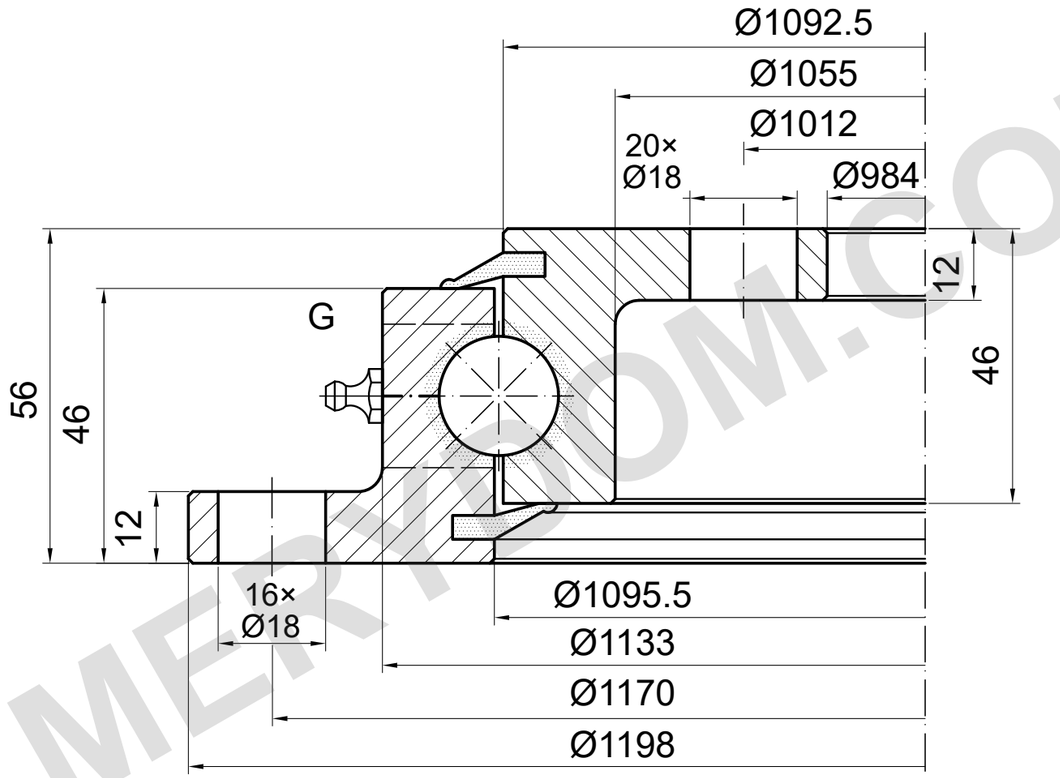

TRAGFÄHIGKEIT

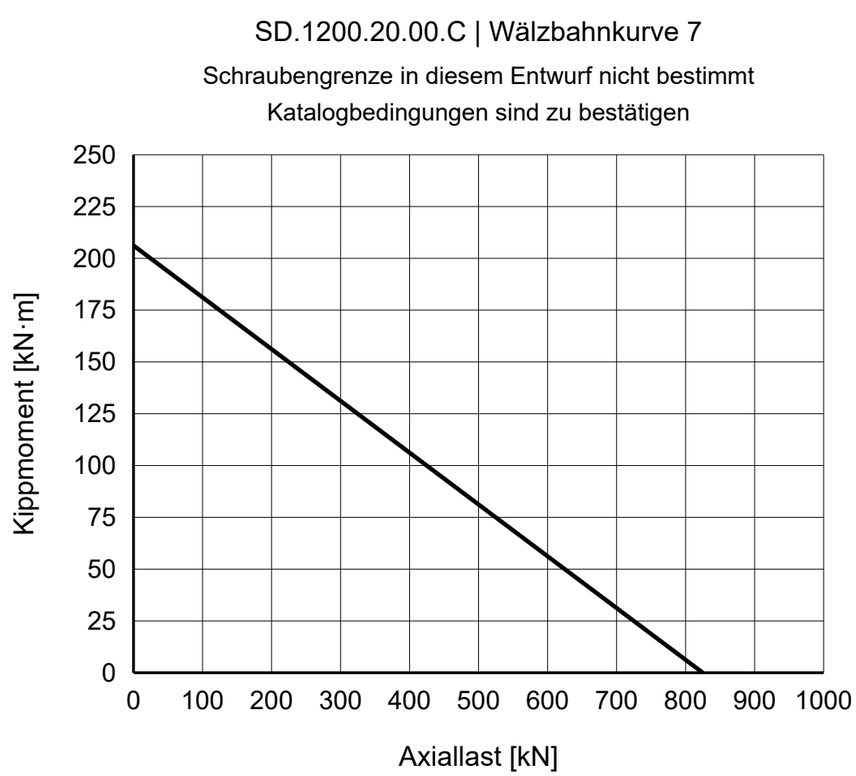

REFERENZHINWEISE

Maße in mm. Referenzzeichnung; nicht maßstäblich messen.

Quelle: TGB ED.7 (2021); Maße S. 29; Lastdiagramm S. 29, 7.

Montagepositionen und G-Position sind zu bestätigen.

TGB SD.1200.20.00.C — Produktseite | MERYDOM

MERYDOM
Einreihige Kugeldrehverbindung
SD.1200.20.00.C
REFERENZ: TGB / SD.20.C
REFERENZ | NTS | mm | Blatt 1/1

MERYDOM.COM