РАЗРЕЗ ПОДШИПНИКА

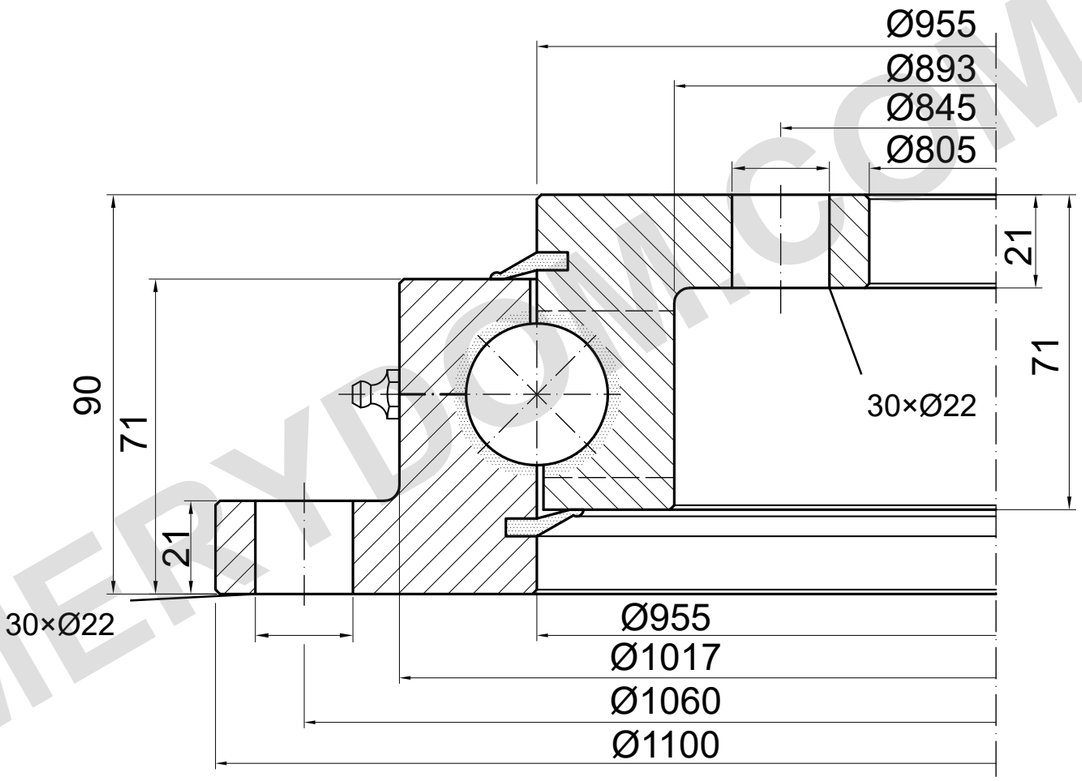

НЕСУЩАЯ СПОСОБНОСТЬ

КРИВАЯ НЕ ПОДТВЕРЖДЕНА

Графики ED.7 и Matis различаются.

Не считать рабочим пределом.

ED.7: 90 / 71 / 21 и Ø22 мм.

Matis: 56 / 44.5 и Ø14 мм.

Размеры с расхождениями уточнить.

ПРИМЕЧАНИЯ

Размеры в mm. Справочный чертёж; не измерять по масштабу.

Источник: TGB ED.7 (2021); размеры на с. 30.

Профиль ED.7 и Ø22 отличаются от Matis; уточнить по заказу.

TGB SD.1100.32.00.C — Страница изделия | MERYDOM

Справочные данные по каталогу TGB ED.7. Фактические размеры и крепёжные отверстия уточняются по чертежу заказа.

MERYDOM
Однорядное шариковое опорно-поворотное устройство
SD.1100.32.00.C
ИСТОЧНИК: TGB / SD.32.C
СПРАВОЧНО | NTS | mm | Лист 1/1

MERYDOM.COM