SEZIONE DEL CUSCINETTO

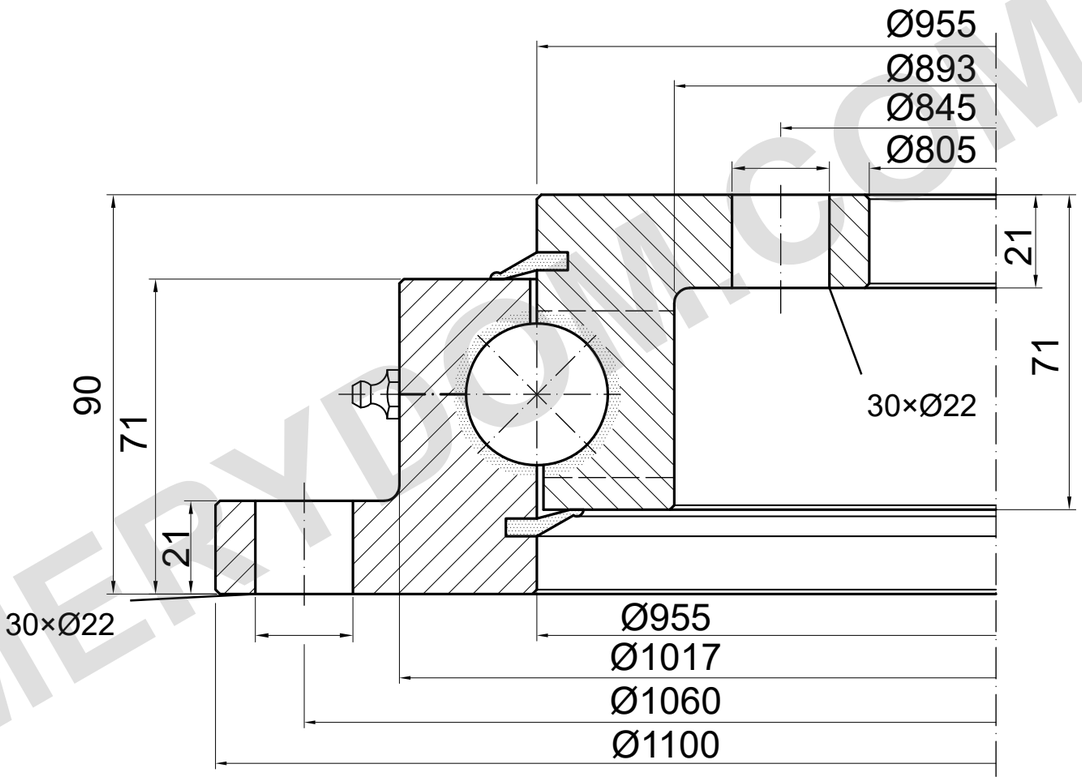

CAPACITÀ DI CARICO

CURVA DI CARICO NON CONFERMATA

I grafici ED.7 e Matis differiscono.

Non usare come limite operativo.

ED.7: 90 / 71 / 21 e Ø22 mm.

Matis: 56 / 44.5 e Ø14 mm.

Confermare le quote discordanti.

NOTE DI RIFERIMENTO

Dimensioni in mm. Disegno di riferimento; non misurare in scala.

Fonte: TGB ED.7 (2021); dimensioni p. 30.

Profilo ED.7 e Ø22 diversi da Matis; confermare disegno ordine.

TGB SD.1100.32.00.C — Pagina del prodotto | MERYDOM

Riferimento al catalogo TGB ED.7. Le dimensioni effettive e i fori di montaggio vanno confermati sul disegno d’ordine.

MERYDOM
Ralla a sfere a una fila
SD.1100.32.00.C
RIFERIMENTO: TGB / SD.32.C
RIFERIMENTO | NTS | mm | Foglio 1/1

MERYDOM.COM