## RULMAN KESİTİ

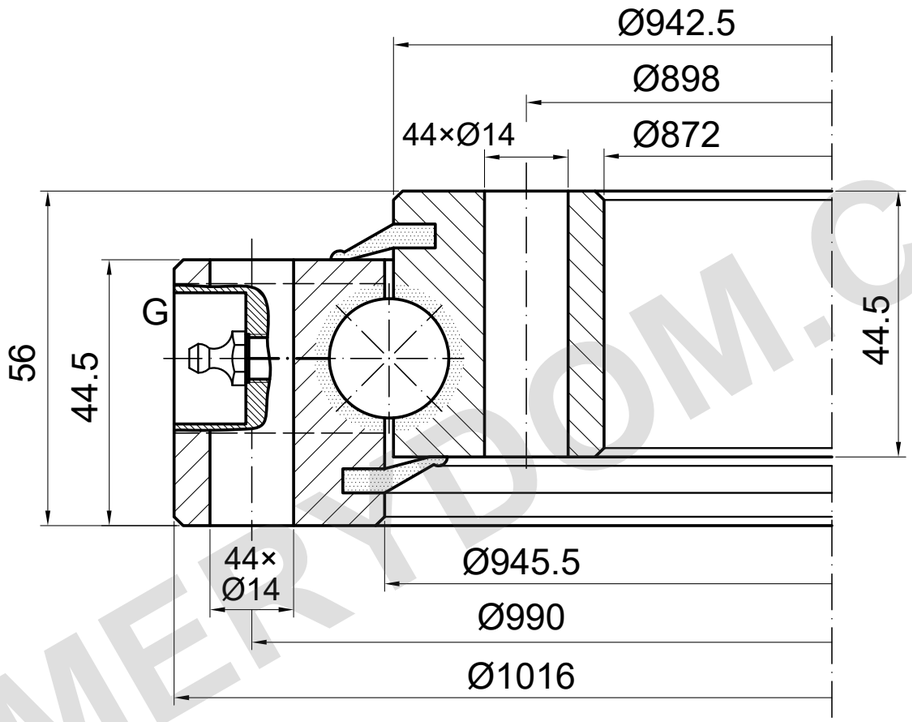


## YÜK KAPASİTESİ

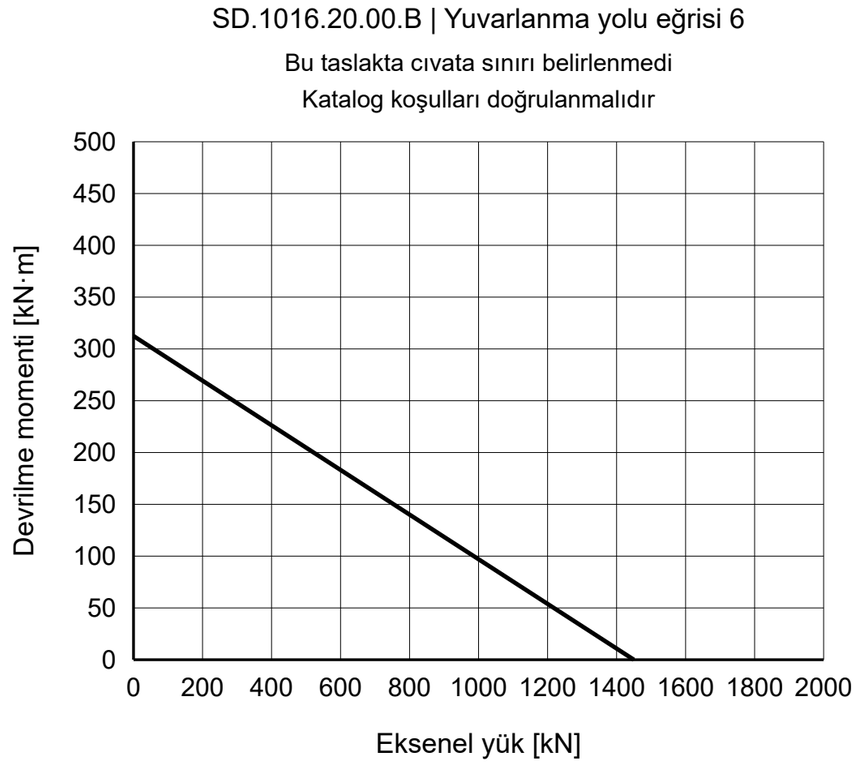


### REFERANS NOTLARI

Ölçüler mm cinsindendir. Referans çizim; ölçekten ölçmeyin.

Kaynak: TGB ED.7 (2021); ölçüler s. 28; yük eğrisi s. 28, 6.

Montaj ve G konumları doğrulanmalıdır.

TGB SD.1016.20.00.B — Ürün sayfası | MERYDOM

| |
|---|
| **MERYDOM** |
| Tek sıralı bilyalı döner tabla rulmanı |
| **SD.1016.20.00.B** |
| REFERANS: TGB / SD.20.B |
| REFERANS \| NTS \| mm \| Sayfa 1/1 |

MERYDOM.COM