SEZIONE DEL CUSCINETTO

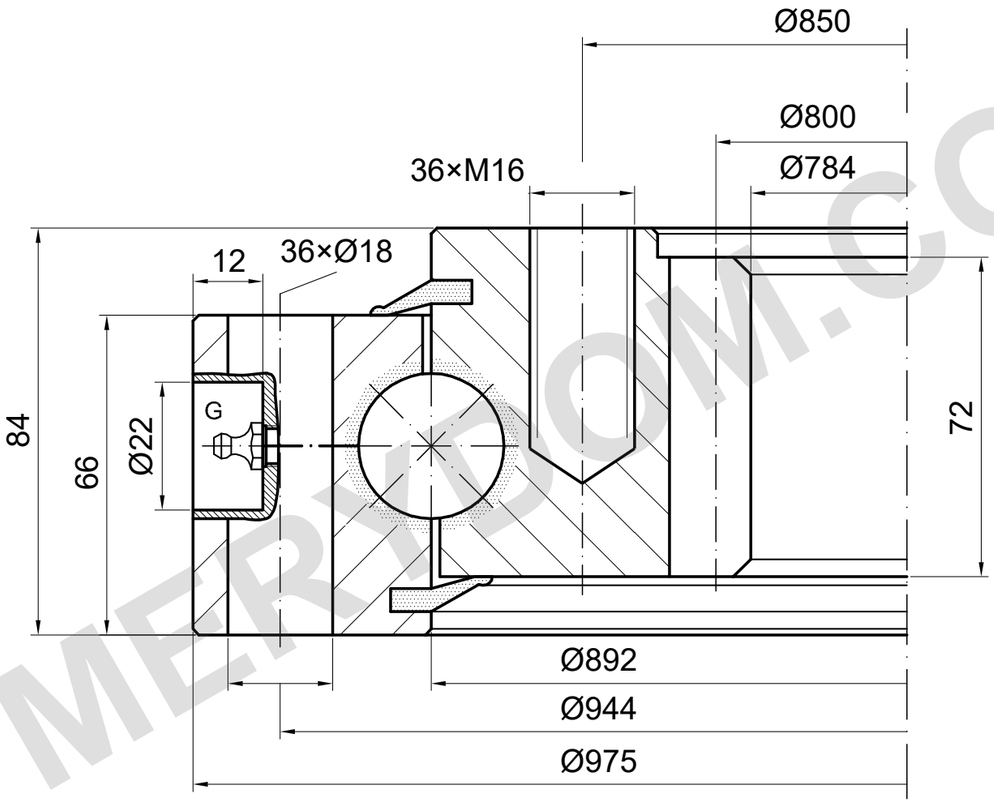

m=8 z=100 α=20°

G: numero e posizione da confermare

CAPACITÀ DI CARICO

I.980.25.00.D.3 | Curva di carico 7

Solo pista; limite bulloni non confermato

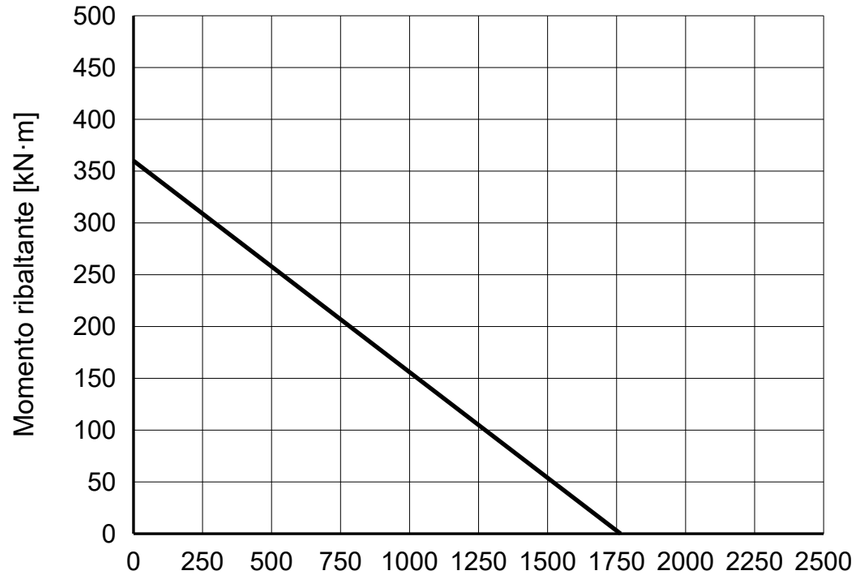

NOTE DI RIFERIMENTO

Dimensioni in mm. Disegno di riferimento; non misurare in scala.

Fonte: TGB ED.7 (2021); dimensioni p. 25; curva di carico p. 25, 7.

Foro cieco interno schematico; apertura, profondità e posizioni da confermare.

TGB I.980.25.00.D.3 — Pagina del prodotto | MERYDOM

MERYDOM
Ralla a sfere a una fila
I.980.25.00.D.3
RIFERIMENTO: TGB / I.25.D
RIFERIMENTO | NTS | mm | Foglio 1/1

MERYDOM.COM