SECCIÓN DEL RODAMIENTO

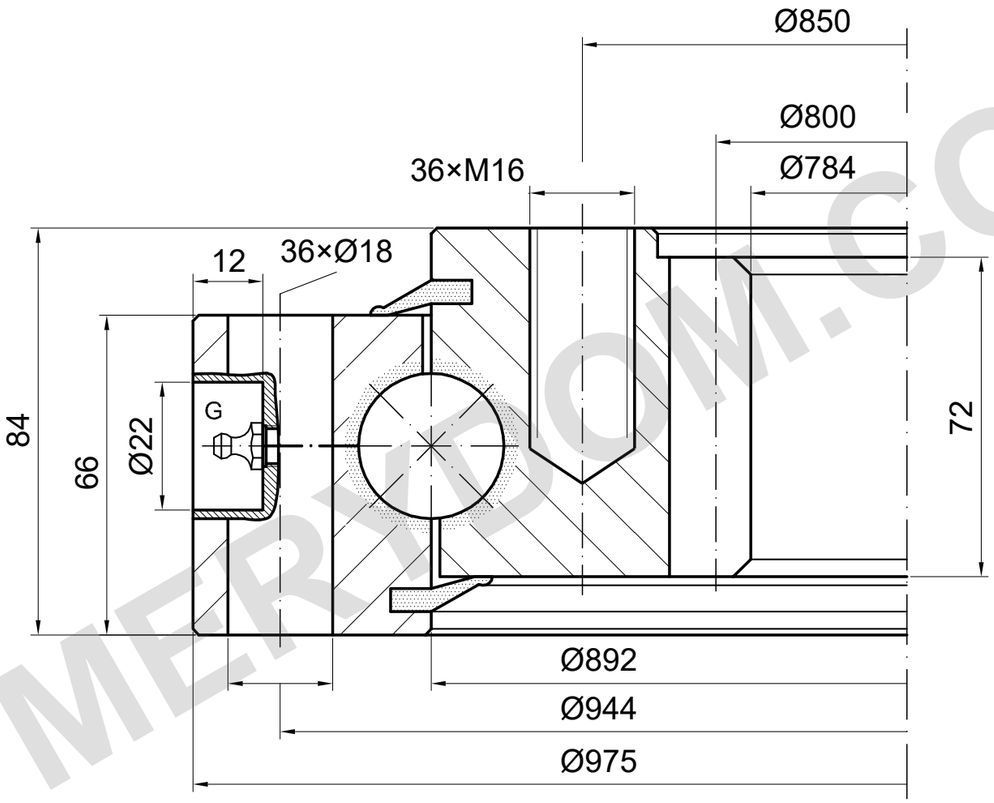

m=8 z=100 α=20°

G: cantidad y ubicación por confirmar

CAPACIDAD DE CARGA

I.980.25.00.D.3 | Curva de carga 7

Solo pista; límite de pernos sin confirmar

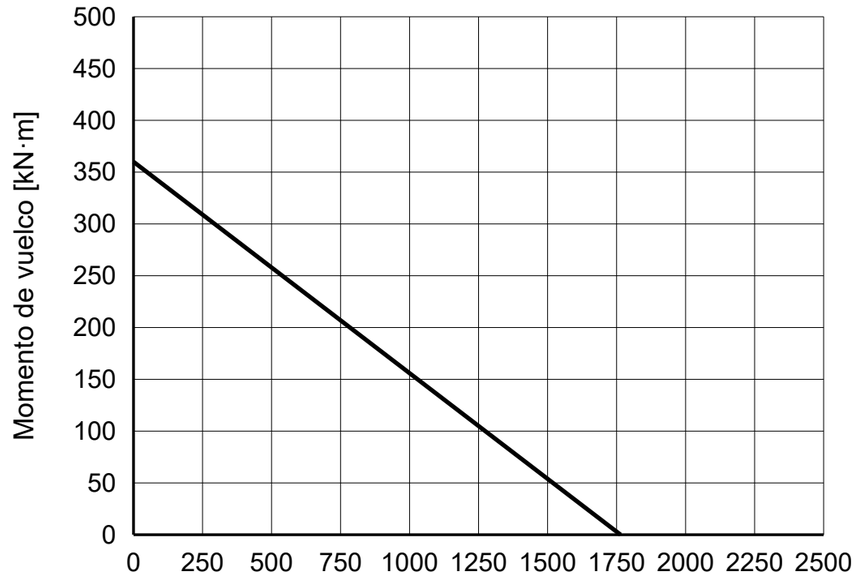

NOTAS DE REFERENCIA

Dimensiones en mm. Plano de referencia; no medir a escala.

Fuente: TGB ED.7 (2021); dimensiones pág. 25; curva de carga pág. 25, 7.

Orificio ciego interior esquemático; entrada, profundidades y posiciones sin confirmar.

TGB I.980.25.00.D.3 — Página del producto | MERYDOM

MERYDOM
Corona de giro de bolas de una hilera
I.980.25.00.D.3
REFERENCIA: TGB / I.25.D
REFERENCIA | NTS | mm | Hoja 1/1

MERYDOM.COM