LAGERSCHNITT

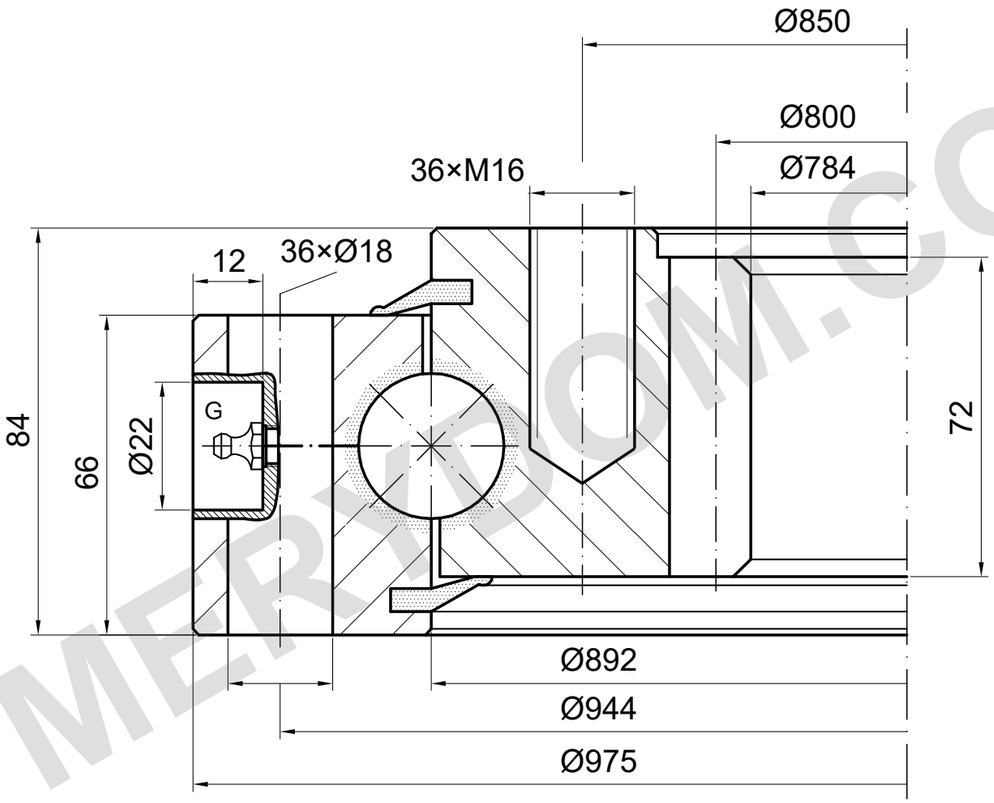

m=8 z=100 α=20°

G: Anzahl und Lage sind zu bestätigen

TRAGFÄHIGKEIT

I.980.25.00.D.3 | Lastkurve 7

Nur Wälzbahn; Schraubengrenze ungeklärt

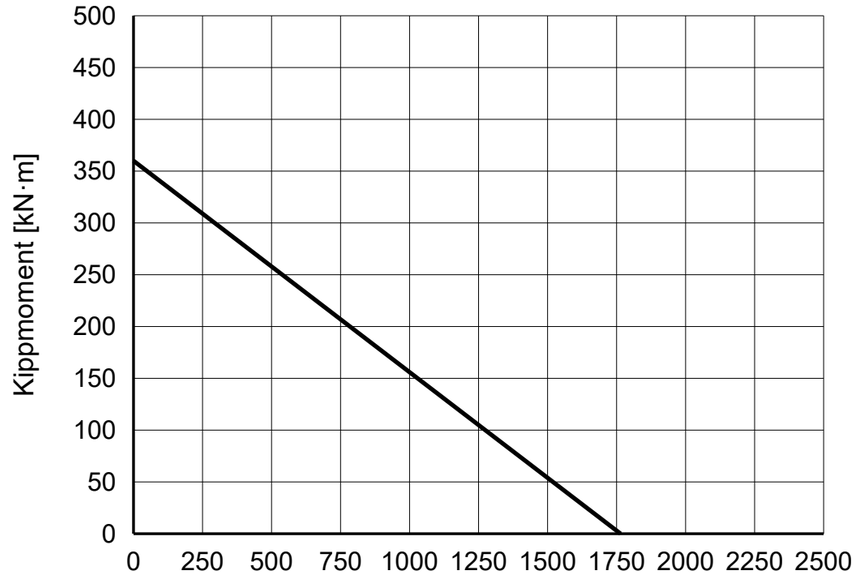

REFERENZHINWEISE

Maße in mm. Referenzzeichnung; nicht maßstäblich messen.

Quelle: TGB ED.7 (2021); Maße S. 25; Lastdiagramm S. 25, 7.

Inneres Blindloch schematisch; Öffnungsseite, Bohr-/Gewindetiefe und Lage ungeklärt.

TGB I.980.25.00.D.3 — Produktseite | MERYDOM

MERYDOM
Einreihige Kugeldrehverbindung
I.980.25.00.D.3
REFERENZ: TGB / I.25.D
REFERENZ | NTS | mm | Blatt 1/1

MERYDOM.COM