РАЗРЕЗ ПОДШИПНИКА

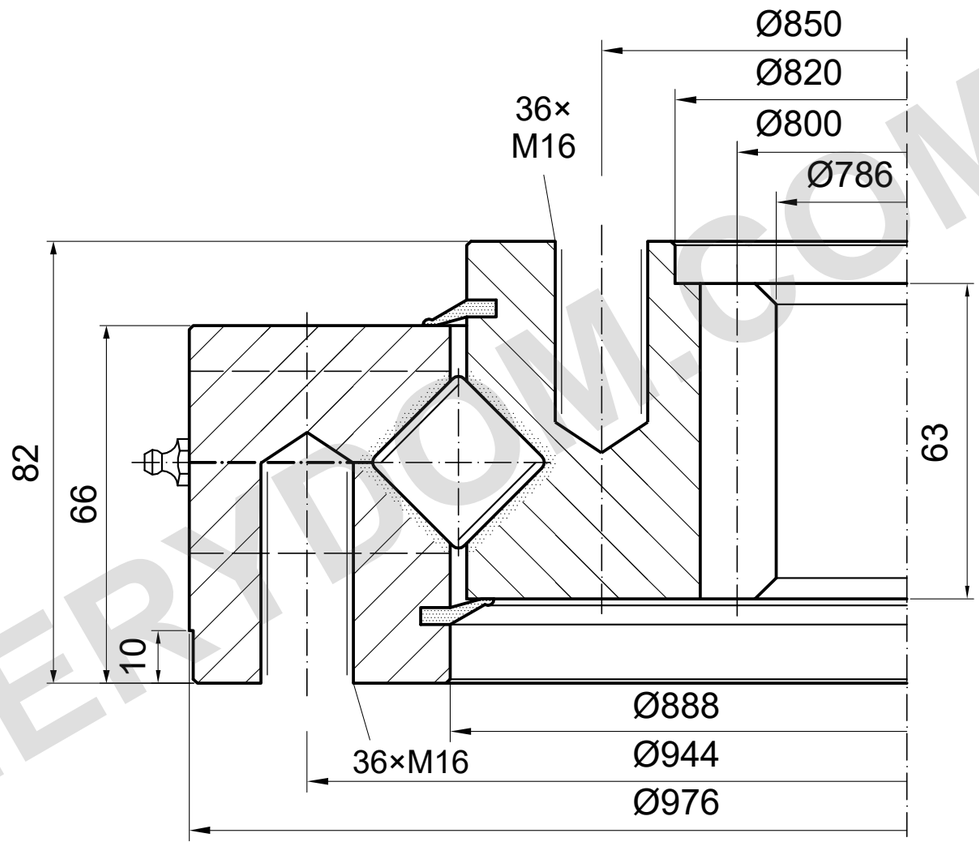

m=8 z=100 α=20°

НЕСУЩАЯ СПОСОБНОСТЬ

I.976.25.15.D.5-RV | Кривая нагрузки 6

Только дорожка, предел болтов не подтверждён

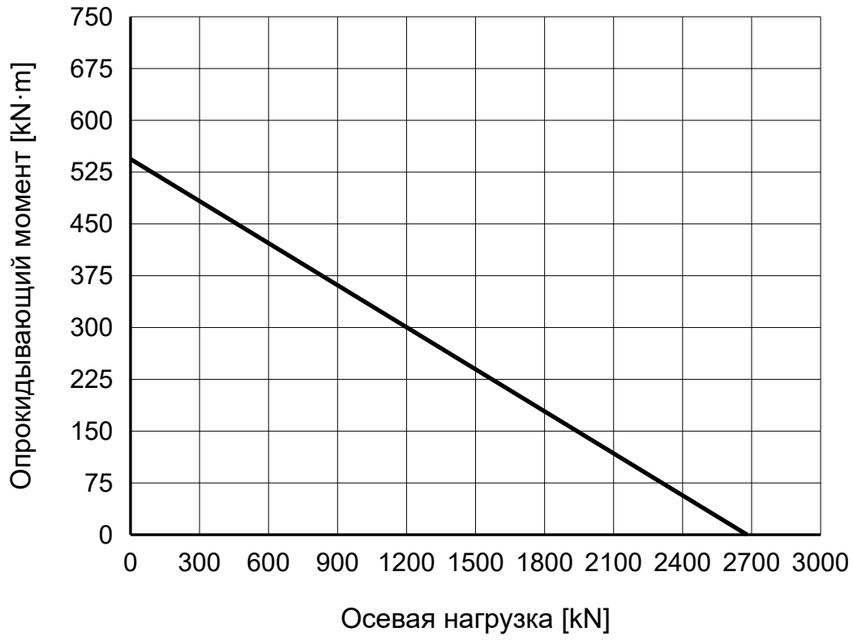

ПРИМЕЧАНИЯ

Размеры в mm. Справочный чертёж; не измерять по масштабу.

Источник: TGB ED.7 (2021); размеры на с. 27; график нагрузки на с. 27, 6.

Глухая резьба условна; входы, глубины, положение и смазку подтвердить.

TGB I.976.25.15.D.5-RV — Страница изделия | MERYDOM

MERYDOM
Перекрёстно-роликовое опорно-поворотное устройство
I.976.25.15.D.5-RV
ИСТОЧНИК: TGB / I.20-25.D-R
СПРАВОЧНО | NTS | mm | Лист 1/1

MERYDOM.COM