SEÇÃO DO ROLAMENTO

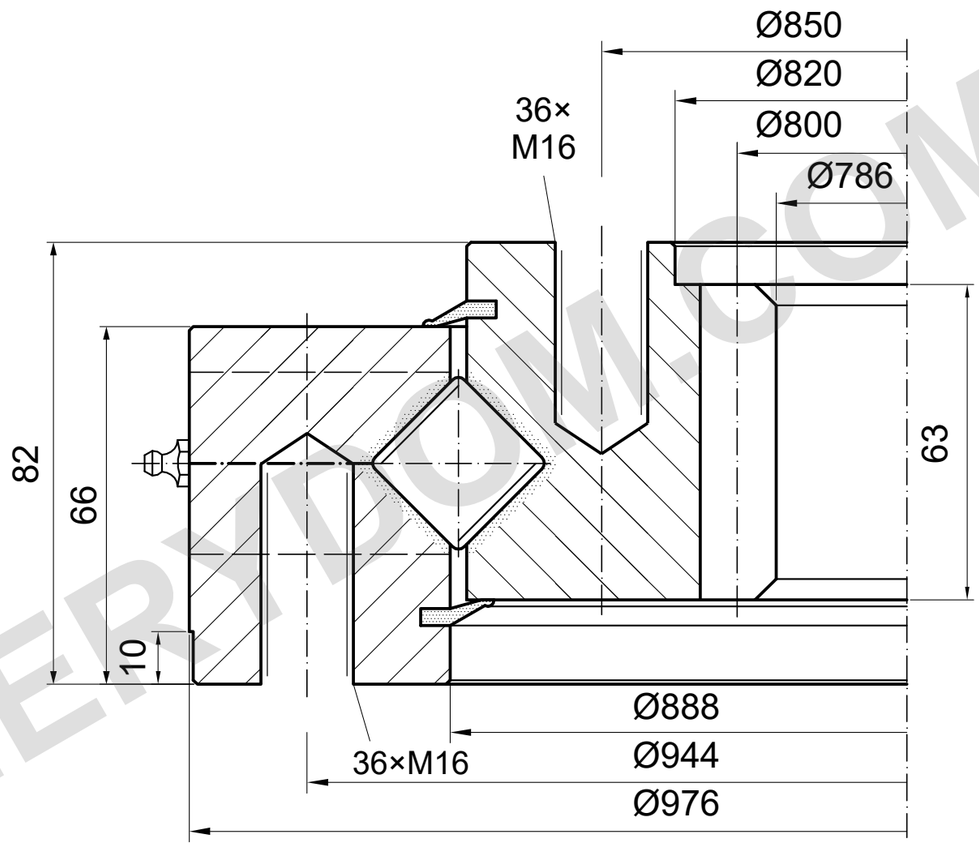

m=8 z=100 α=20°

CAPACIDADE DE CARGA

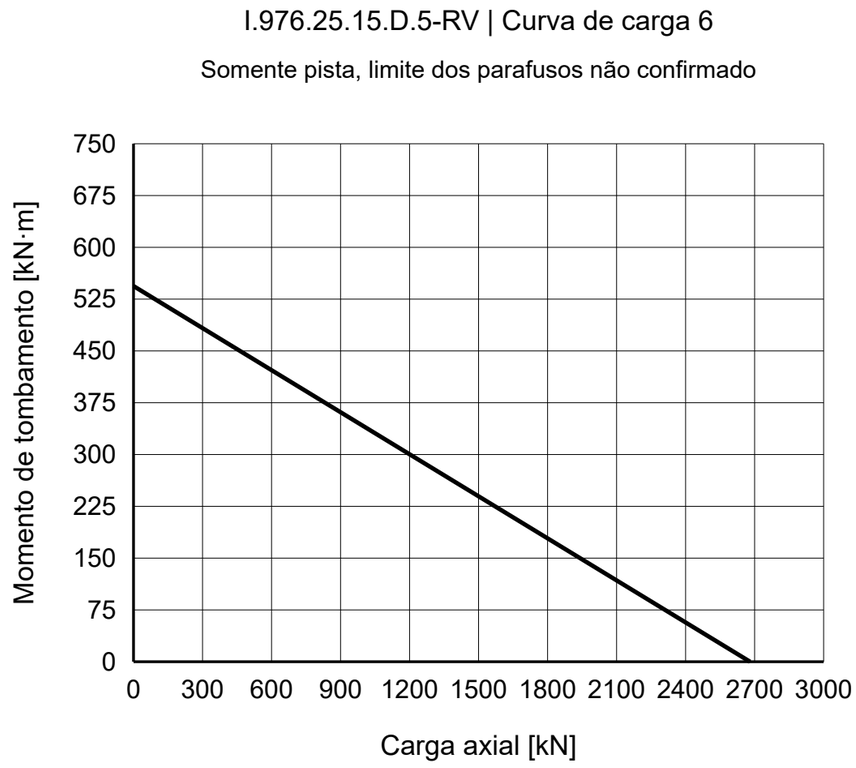

NOTAS DE REFERÊNCIA

Dimensões em mm. Desenho de referência; não medir em escala.

Fonte: TGB ED.7 (2021); dimensões p. 27; curva de carga p. 27, 6.

Roscas cegas esquemáticas; entradas, profundidades, posições e lubrificação não confirmadas.

TGB I.976.25.15.D.5-RV — Página do produto | MERYDOM

MERYDOM
Rolamento de giro de rolos cruzados
I.976.25.15.D.5-RV
REFERÊNCIA: TGB / I.20-25.D-R
REFERÊNCIA | NTS | mm | Folha 1/1

MERYDOM.COM