SECCIÓN DEL RODAMIENTO

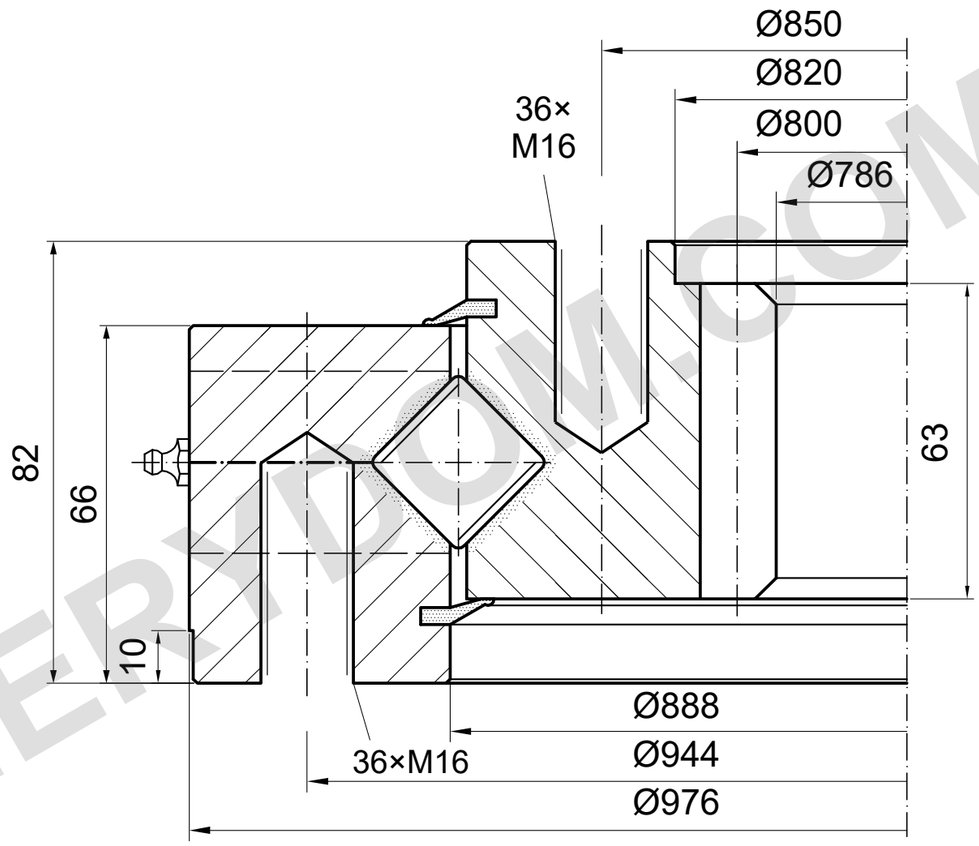

m=8 z=100 α=20°

CAPACIDAD DE CARGA

I.976.25.15.D.5-RV | Curva de carga 6

Solo rodadura, límite de pernos sin confirmar

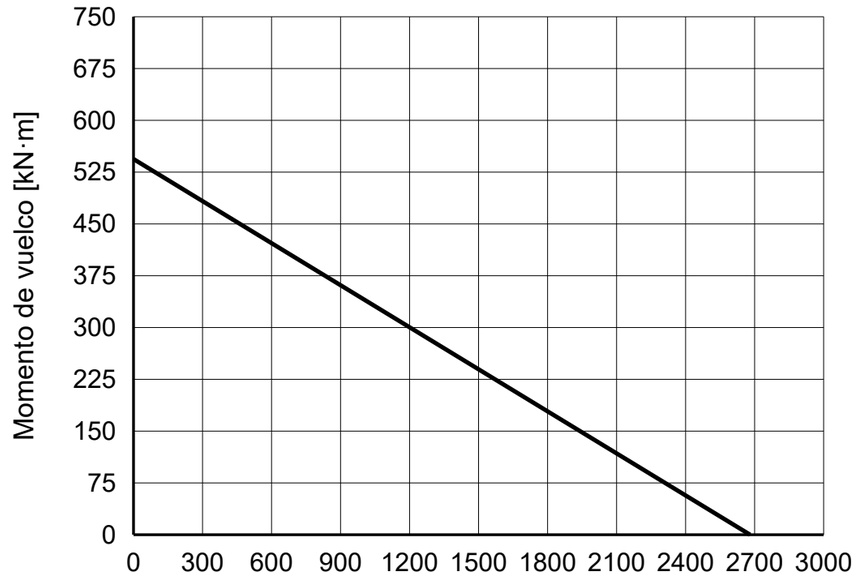

NOTAS DE REFERENCIA

Dimensiones en mm. Plano de referencia; no medir a escala.

Fuente: TGB ED.7 (2021); dimensiones pág. 27; curva de carga pág. 27, 6.

Roscas ciegas esquemáticas; entradas, profundidades, posiciones y lubricación sin confirmar.

TGB I.976.25.15.D.5-RV — Página del producto | MERYDOM

MERYDOM
Corona de giro de rodillos cruzados
I.976.25.15.D.5-RV
REFERENCIA: TGB / I.20-25.D-R
REFERENCIA | NTS | mm | Hoja 1/1

MERYDOM.COM