RULMAN KESİTİ

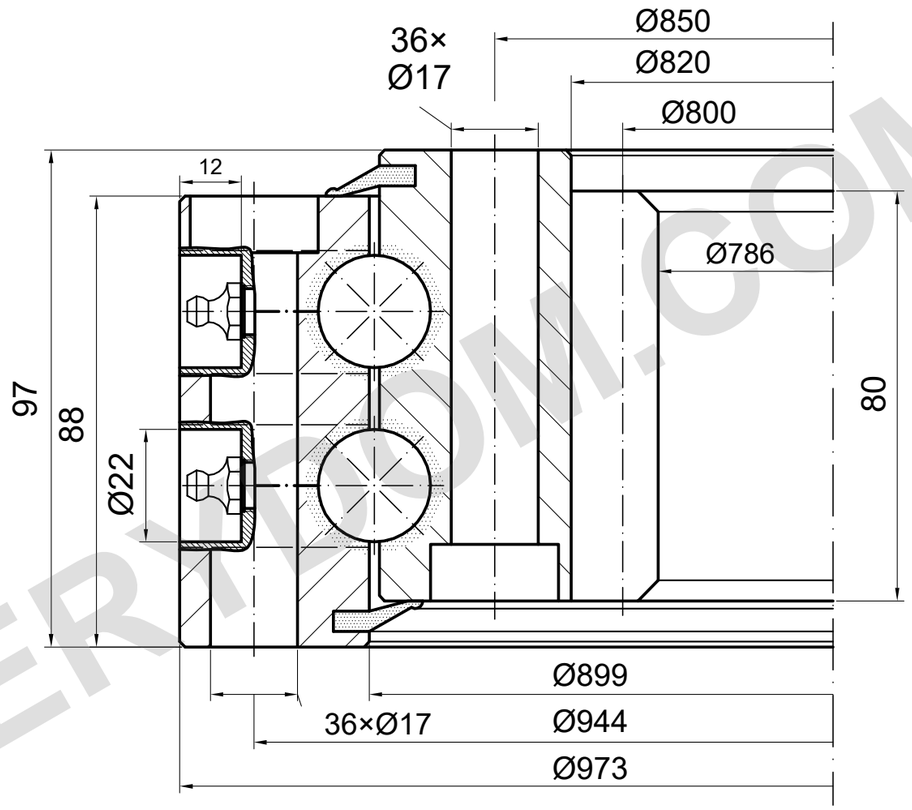

m=8 z=100 α=20°

YÜK KAPASİTESİ

I.973.2.22.00.D.6 | Yük eğrisi 1

Katalog eğrisi; ayrıntılı çizim gereklidir
Yalnız yuvarlanma yolu, cıvata limiti doğrulanmadı

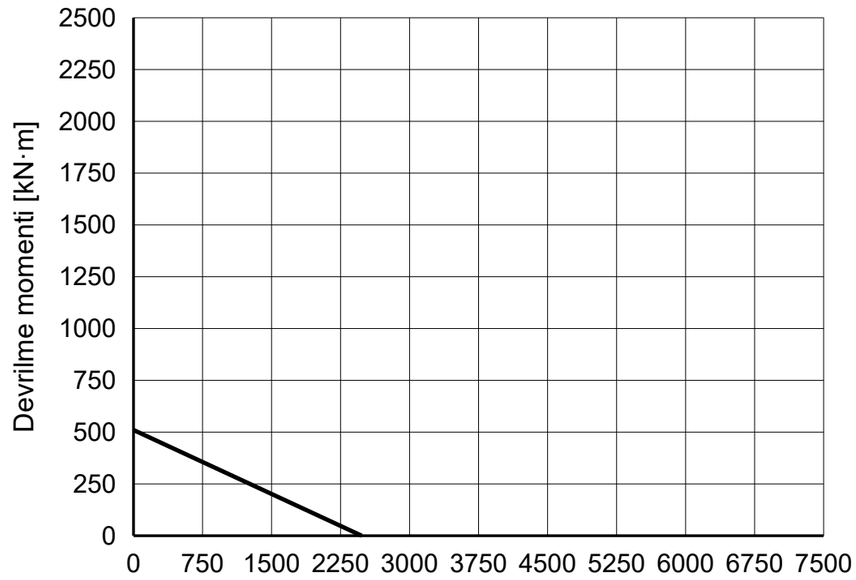

REFERANS NOTLARI

Ölçüler mm cinsindendir. Referans çizim; ölçekten ölçmeyin.

Kaynak: TGB ED.7 (2021); ölçüler s. 26; yük eğrisi s. 26, 1.

Montaj konumları ve yağlama ayrıntıları doğrulanmalı.

TGB I.973.2.22.00.D.6 — Ürün sayfası | MERYDOM

MERYDOM
Çift sıralı bilyalı döner tabla rulmanı
I.973.2.22.00.D.6
REFERANS: TGB / I.2.22-25-30.D
REFERANS | NTS | mm | Sayfa 1/1

MERYDOM.COM