SECCIÓN DEL RODAMIENTO

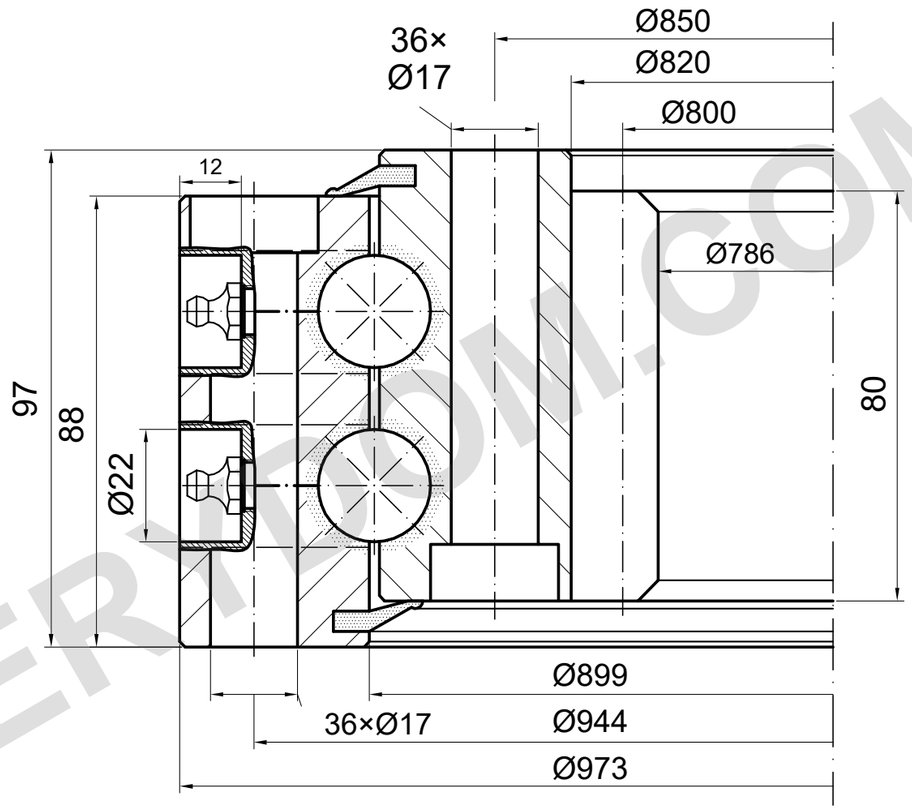

m=8 z=100 α=20°

CAPACIDAD DE CARGA

I.973.2.22.00.D.6 | Curva de carga 1

Curva de catálogo; se requiere plano detallado
Solo rodadura, límite de pernos sin confirmar

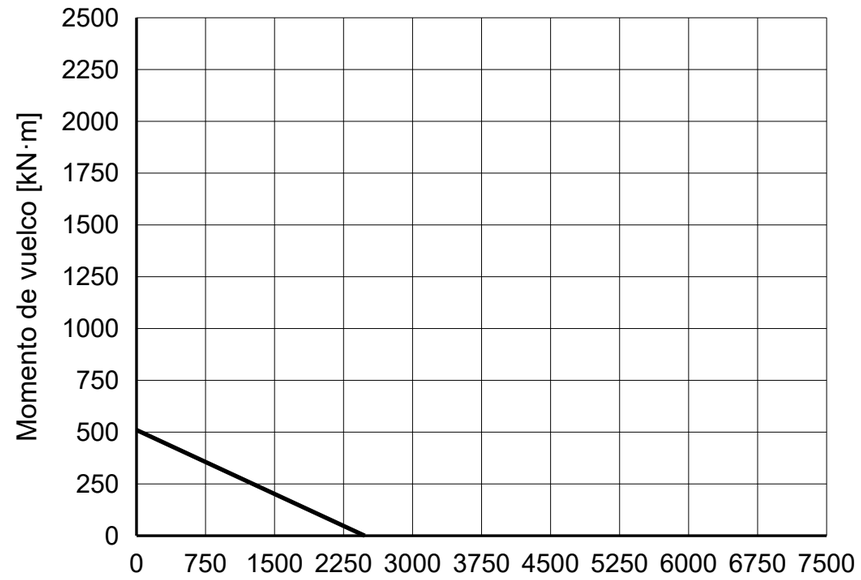

NOTAS DE REFERENCIA

Dimensiones en mm. Plano de referencia; no medir a escala.

Fuente: TGB ED.7 (2021); dimensiones pág. 26; curva de carga pág. 26, 1.

Confirmar posiciones de montaje y detalles de lubricación.

TGB I.973.2.22.00.D.6 — Página del producto | MERYDOM

MERYDOM
Corona de giro de bolas de doble hilera
I.973.2.22.00.D.6
REFERENCIA: TGB / I.2.22-25-30.D
REFERENCIA | NTS | mm | Hoja 1/1

MERYDOM.COM