LAGERSCHNITT

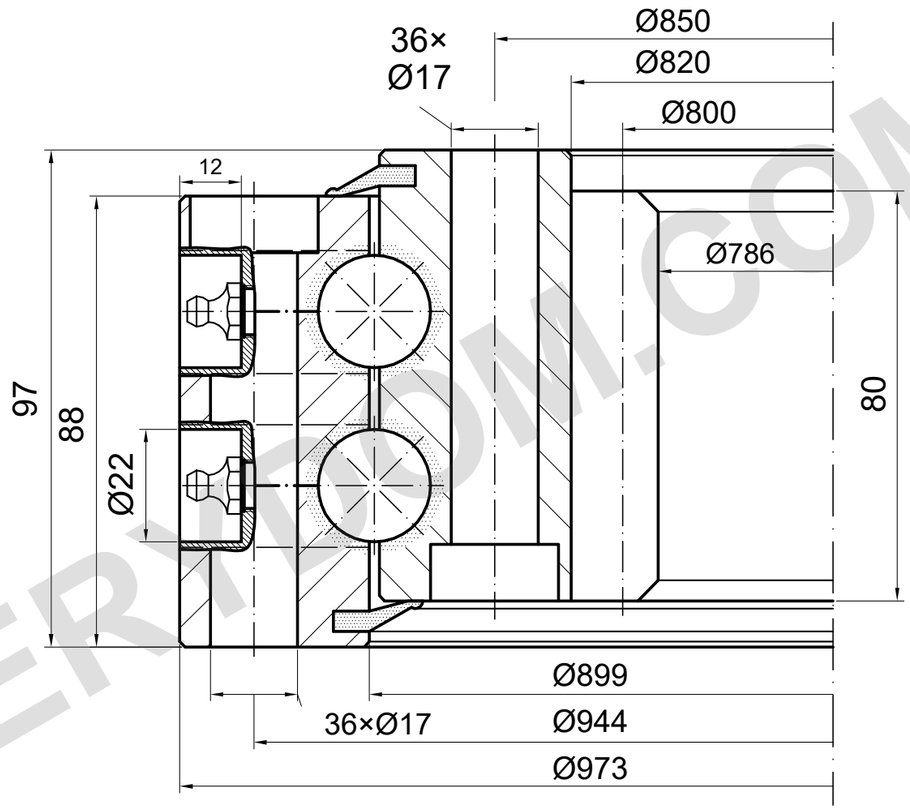

m=8 z=100 α=20°

TRAGFÄHIGKEIT

I.973.2.22.00.D.6 | Lastkurve 1

Katalogkurve; Detailzeichnung erforderlich
Nur Laufbahn, Schraubengrenze ungeklärt

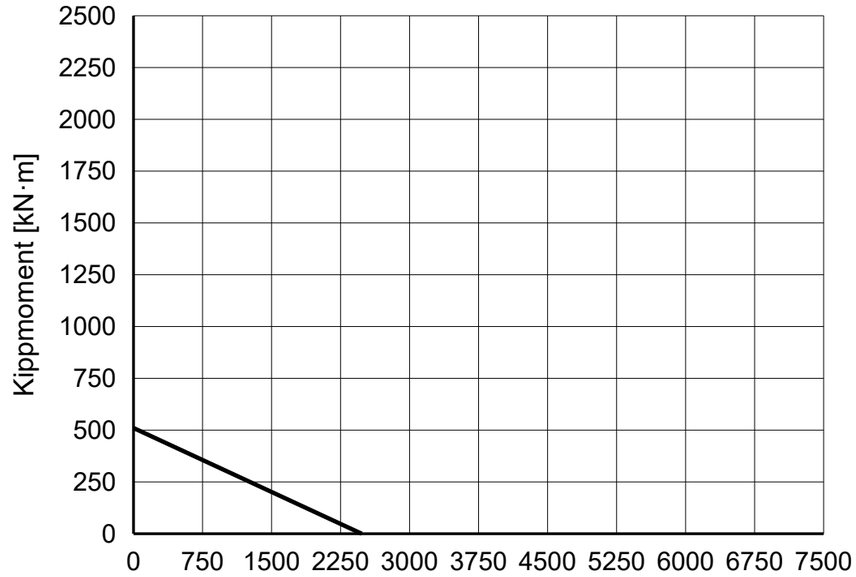

REFERENZHINWEISE

Maße in mm. Referenzzeichnung; nicht maßstäblich messen.

Quelle: TGB ED.7 (2021); Maße S. 26; Lastdiagramm S. 26, 1.

Einbaupositionen und Schmierung sind zu bestätigen.

TGB I.973.2.22.00.D.6 — Produktseite | MERYDOM

MERYDOM
Zweireihiger Kugeldrehkranz
I.973.2.22.00.D.6
REFERENZ: TGB / I.2.22-25-30.D
REFERENZ | NTS | mm | Blatt 1/1

MERYDOM.COM