SECCIÓN DEL RODAMIENTO

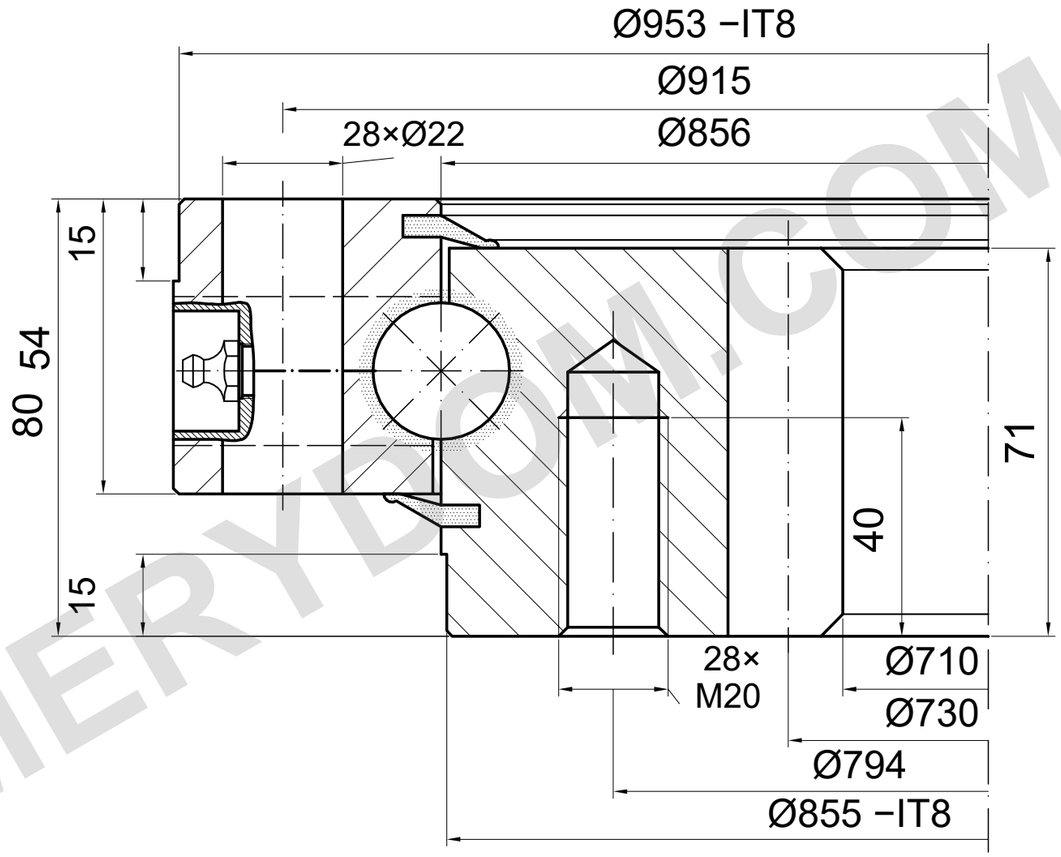

m=10 z=73 α=20°

CAPACIDAD DE CARGA

I.955.25.00.B | Curva de carga 2

Curva de catálogo; se requiere plano detallado

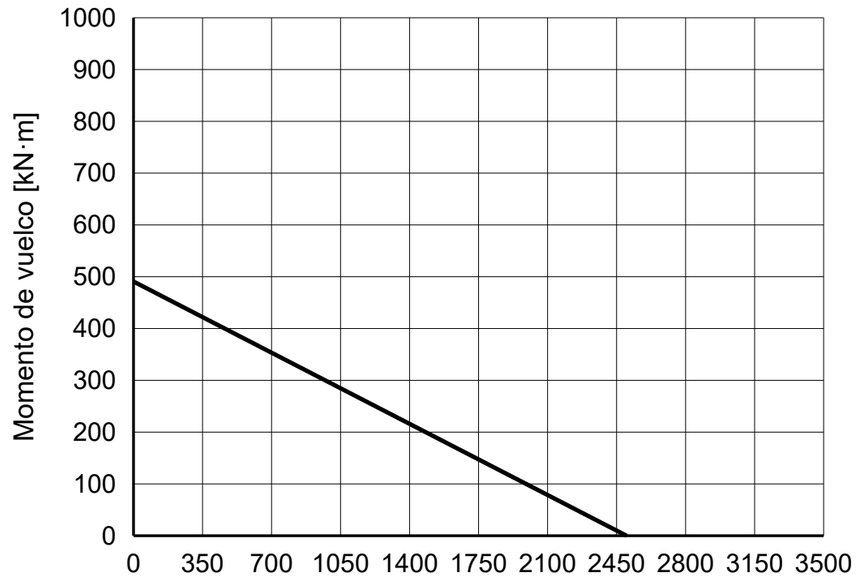

NOTAS DE REFERENCIA

Dimensiones en mm. Plano de referencia; no medir a escala.

Fuente: TGB ED.7 (2021); dimensiones pág. 23; curva de carga pág. 23, 2.

4 engrasadores; confirmar rosca, posición y profundidad de los orificios.

TGB I.955.25.00.B — Página del producto | MERYDOM

MERYDOM
Corona de giro de bolas de una hilera
I.955.25.00.B
REFERENCIA: TGB / I.25.B
REFERENCIA | NTS | mm | Hoja 1/1

MERYDOM.COM