LAGERSCHNITT

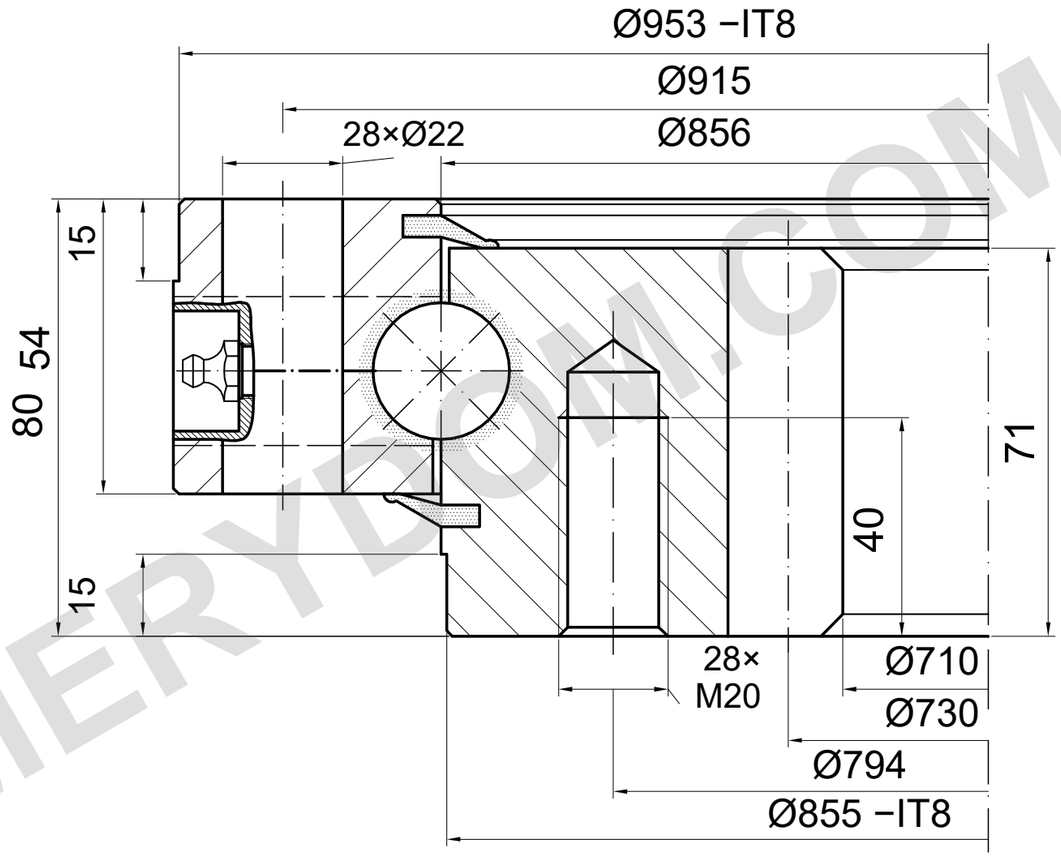

m=10 z=73 α=20°

TRAGFÄHIGKEIT

I.955.25.00.B | Lastkurve 2

Katalogkurve; Detailzeichnung erforderlich

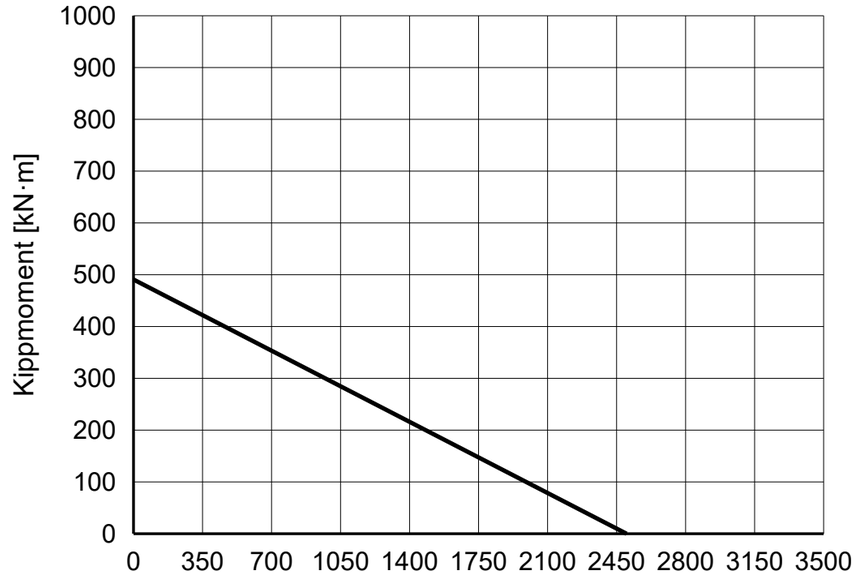

REFERENZHINWEISE

Maße in mm. Referenzzeichnung; nicht maßstäblich messen.

Quelle: TGB ED.7 (2021); Maße S. 23; Lastdiagramm S. 23, 2.

4 Schmiernippel; Gewinde, Bohrungsposition und Tiefe bestätigen.

TGB I.955.25.00.B — Produktseite | MERYDOM

MERYDOM
Einreihige Kugeldrehverbindung
I.955.25.00.B
REFERENZ: TGB / I.25.B
REFERENZ | NTS | mm | Blatt 1/1

MERYDOM.COM