RULMAN KESİTİ

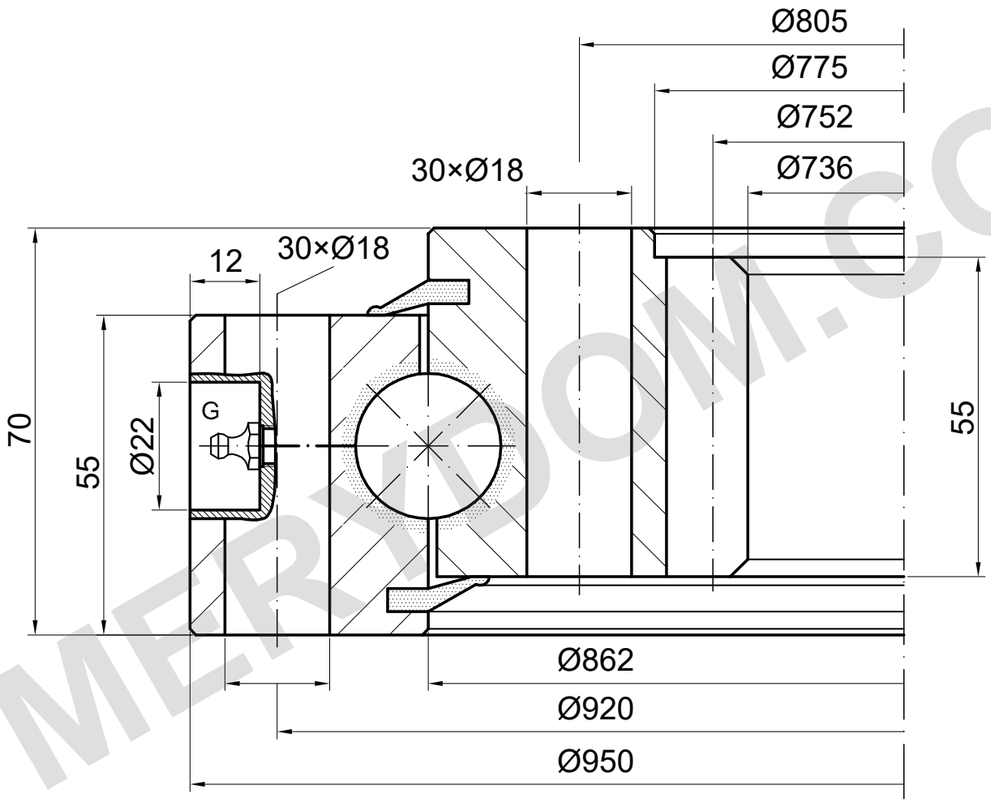

m=8 z=94 α=20°

G: sayı ve konum doğrulanmalıdır

YÜK KAPASİTESİ

I.950.25.00.D.1 | Yük eğrisi 6

Numaralı kaynak çizgisi; diğer kollar atanmadı

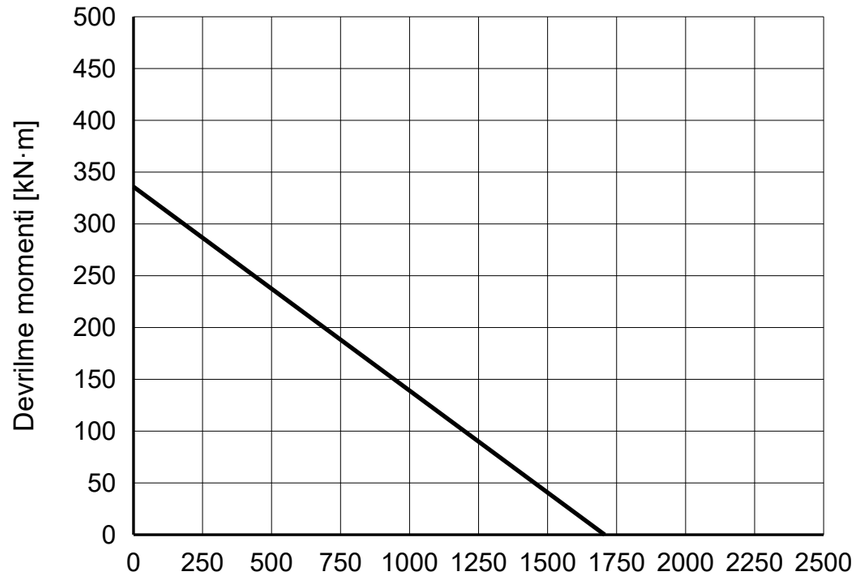

REFERANS NOTLARI

Ölçüler mm cinsindendir. Referans çizim; ölçekten ölçmeyin.

Kaynak: TGB ED.7 (2021); ölçüler s. 25; yük eğrisi s. 25, 6.

Montaj bilgileri ve konumları doğrulanmalıdır.

TGB I.950.25.00.D.1 — Ürün sayfası | MERYDOM

MERYDOM
Tek sıralı bilyalı döner tabla rulmanı
I.950.25.00.D.1
REFERANS: TGB / I.25.D
REFERANS | NTS | mm | Sayfa 1/1

MERYDOM.COM