SEZIONE DEL CUSCINETTO

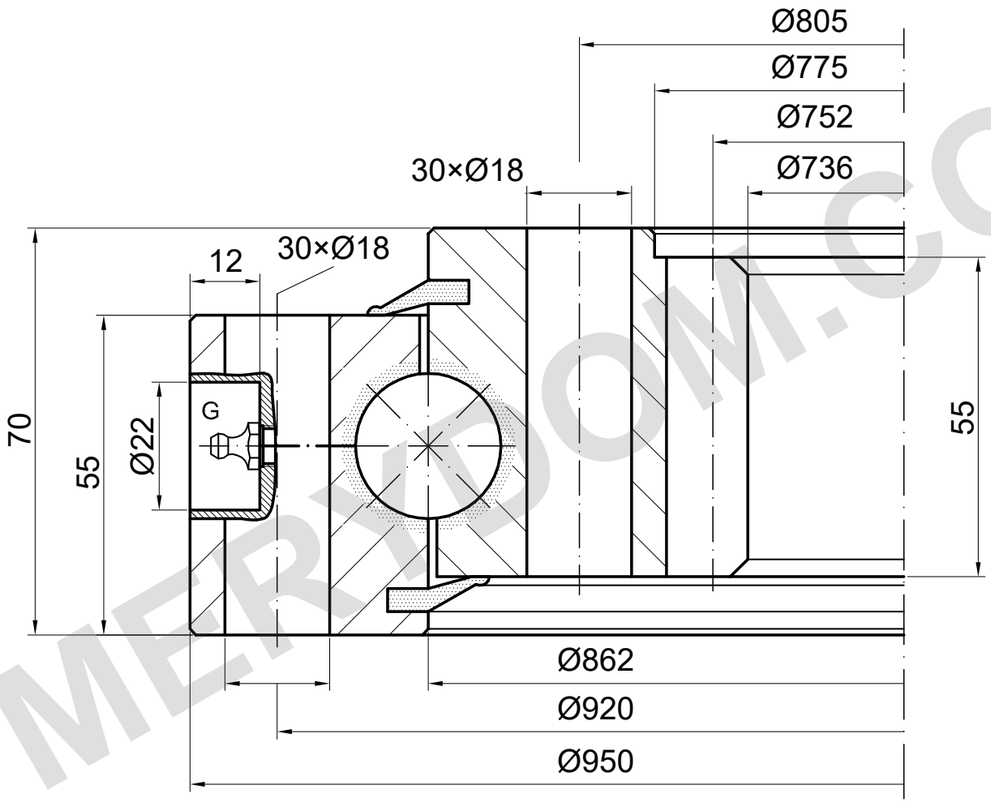

m=8 z=94 α=20°

G: numero e posizione da confermare

CAPACITÀ DI CARICO

I.950.25.00.D.1 | Curva di carico 6

Linea numerata; altri rami non assegnati

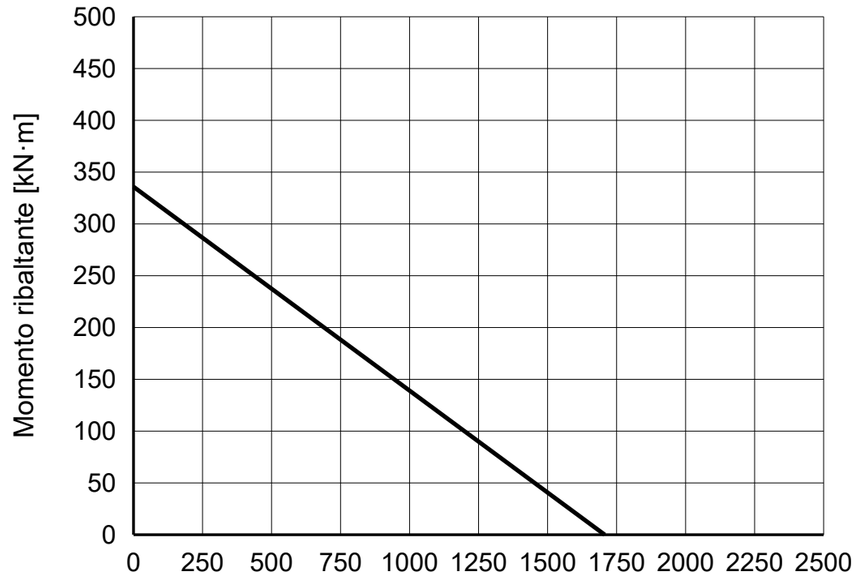

NOTE DI RIFERIMENTO

Dimensioni in mm. Disegno di riferimento; non misurare in scala.

Fonte: TGB ED.7 (2021); dimensioni p. 25; curva di carico p. 25, 6.

Dati e posizioni di montaggio da confermare.

TGB I.950.25.00.D.1 — Pagina del prodotto | MERYDOM

MERYDOM
Ralla a sfere a una fila
I.950.25.00.D.1
RIFERIMENTO: TGB / I.25.D
RIFERIMENTO | NTS | mm | Foglio 1/1

MERYDOM.COM