SECCIÓN DEL RODAMIENTO

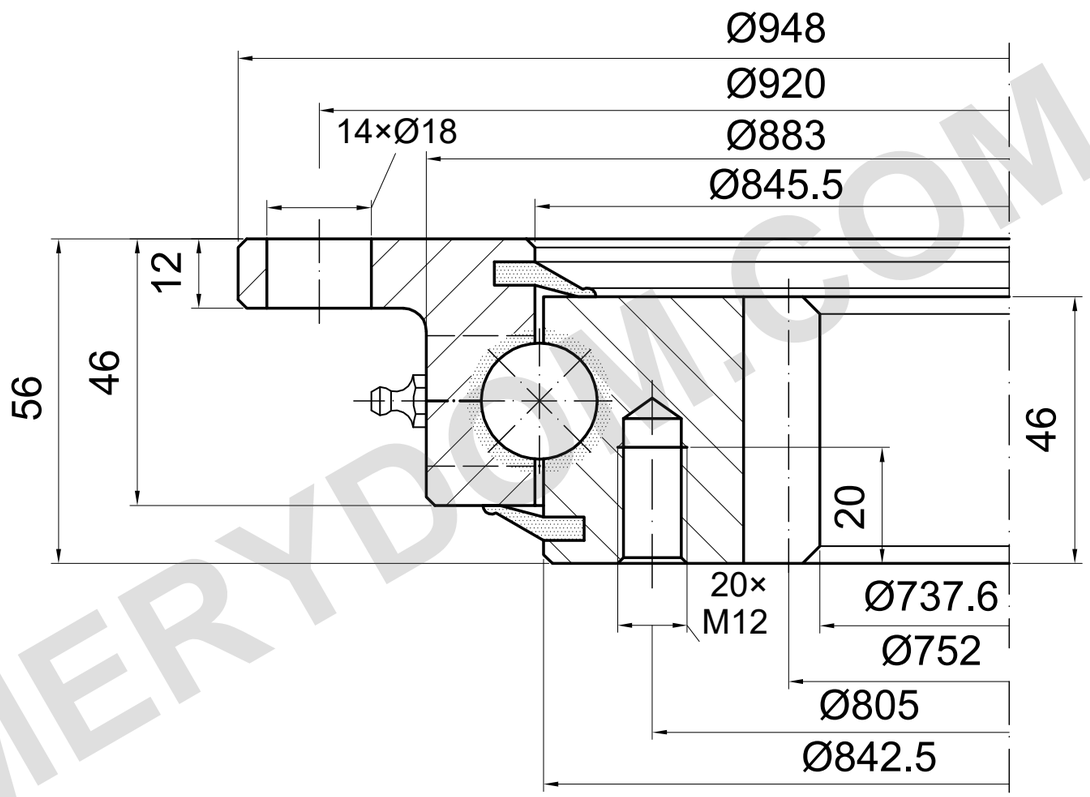

m=8 z=94 α=20°

CAPACIDAD DE CARGA

I.950.20.00.C | Curva de carga 5

Curva de catálogo; se requiere plano detallado

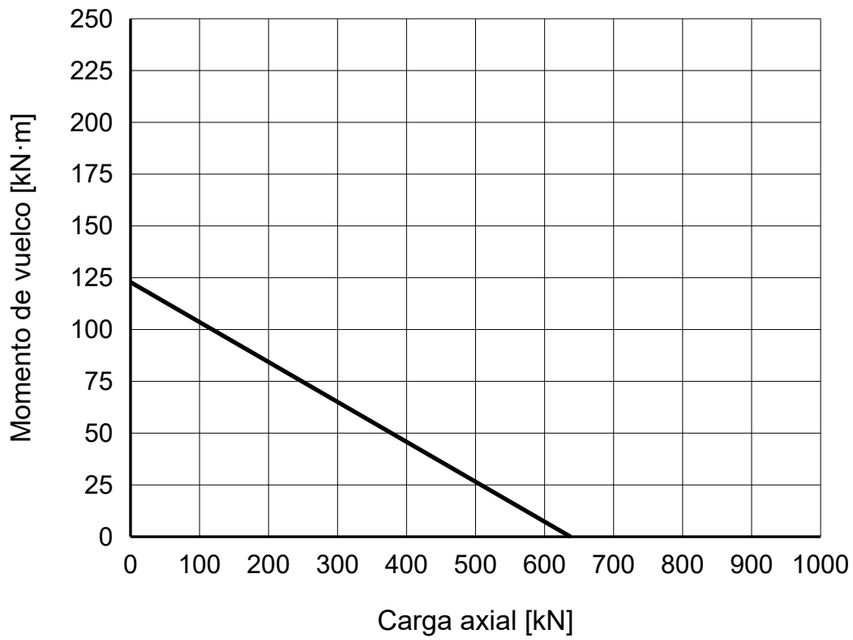

NOTAS DE REFERENCIA

Dimensiones en mm. Plano de referencia; no medir a escala.

Fuente: TGB ED.7 (2021); dimensiones pág. 24; curva de carga pág. 24, 5.

4 × M8×1 engrasadores; confirmar posiciones y profundidad de rosca.

TGB I.950.20.00.C — Página del producto | MERYDOM

MERYDOM
Corona de giro de bolas de una hilera
I.950.20.00.C
REFERENCIA: TGB / I.20.C
REFERENCIA | NTS | mm | Hoja 1/1

MERYDOM.COM