SEÇÃO DO ROLAMENTO

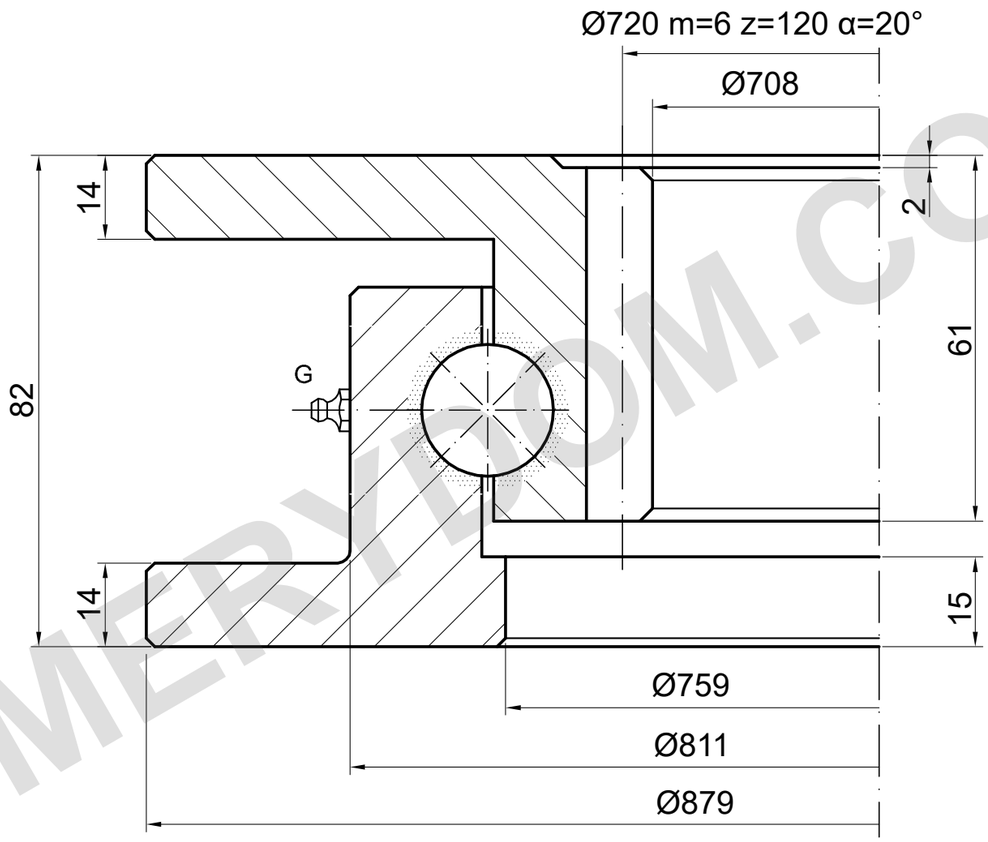

G: 2×DIN 71412 AM 6×1 (ED.7)

CAPACIDADE DE CARGA

I.880.22.00.A-T | Curva de carga 5

Curva de catálogo; desenho detalhado necessário

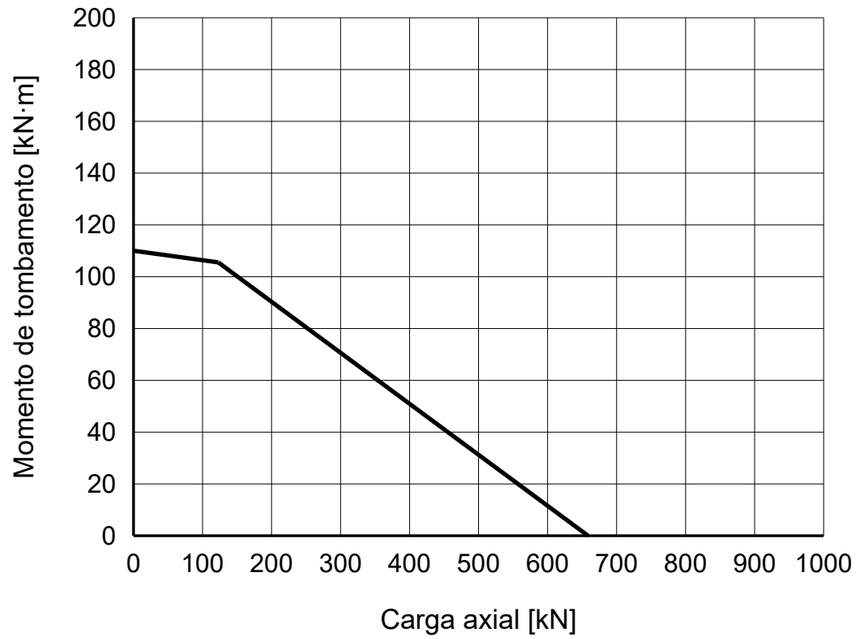

NOTAS DE REFERÊNCIA

Dimensões em mm. Desenho de referência; não medir em escala.

Fonte: TGB ED.7 (2021); dimensões p. 22; curva de carga p. 22, 5.

Dados e posições de montagem devem ser confirmados.

TGB I.880.22.00.A-T — Página do produto | MERYDOM

MERYDOM
Rolamento de giro de uma carreira de esferas
I.880.22.00.A-T
REFERÊNCIA: TGB / I.22.A.T
REFERÊNCIA | NTS | mm | Folha 1/1

MERYDOM.COM