SECCIÓN DEL RODAMIENTO

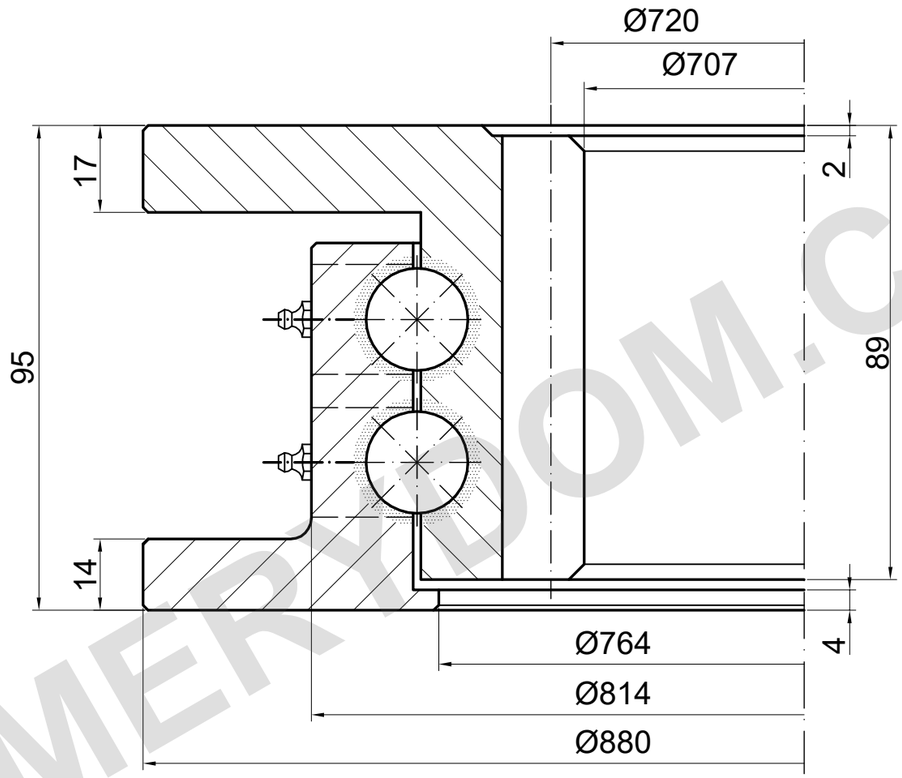

m=6 z=120 xm=+0.5 α=20°

CAPACIDAD DE CARGA

I.880.2.20.00.A | Curva de carga 1

Curva de catálogo; se requiere plano detallado

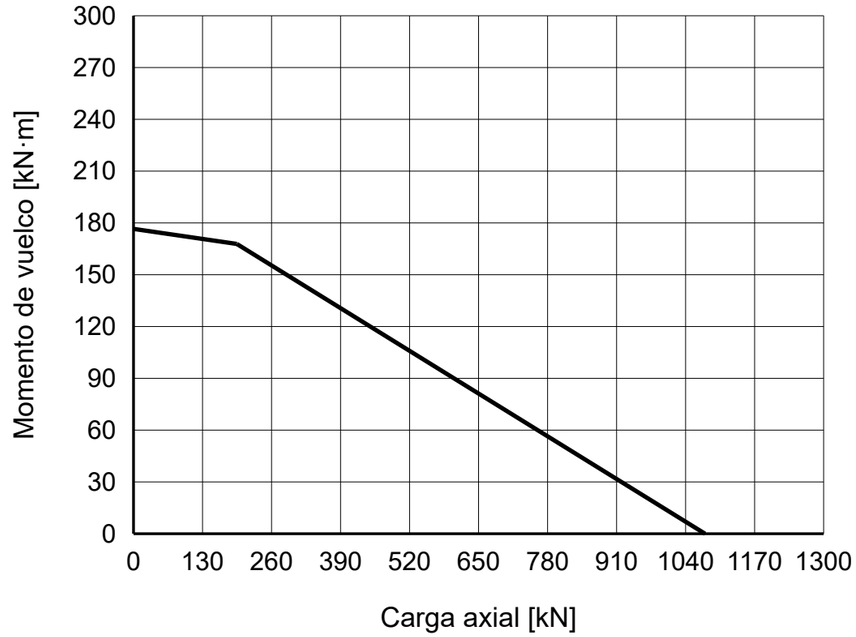

NOTAS DE REFERENCIA

Dimensiones en mm. Plano de referencia; no medir a escala.

Fuente: TGB ED.7 (2021); dimensiones pág. 22; curva de carga pág. 22, 1.

Brida superior ED.7 17, Matis 14; agujeros desconocidos; confirmar pedido.

TGB I.880.2.20.00.A — Página del producto | MERYDOM

Referencia del catálogo TGB ED.7. Las dimensiones reales y los orificios de montaje se confirman con el plano del pedido.

MERYDOM
Corona de giro de bolas de doble hilera
I.880.2.20.00.A
REFERENCIA: TGB / I.2.20.A
REFERENCIA | NTS | mm | Hoja 1/1

MERYDOM.COM